Optelec

Compact +

Optelec

WEEE Notice

The directive on Waste Electrical and Electronic Equipment (WEEE), which entered into force as European law on 13th February 2003, resulted in a major change in the treatment of electrical equipment at end-of-life.

The purpose of this Directive is, as a first priority, the prevention of WEEE, and in addition, to promote the reuse, recycling and other forms of recovery of such wastes so as to reduce disposal.

The WEEE logo (shown at the left) on the product or its box indicates that this product must not be disposed of or dumped with your other household waste. You are liable to dispose of all your electronic or electrical waste equipment by relocating over to the specified collection point for recycling of such hazardous waste. Isolated collection and proper recovery of your electronic and electrical waste equipment at the time of disposal will allow us to help conserving natural resources. Moreover, proper recycling of the electronic and electrical waste equipment will ensure safety of human health and environment. For more information about electronic and electrical waste equipment disposal, recovery, and collection points, please contact your local city centre, household waste disposal service, shop from where you purchased the equipment, or manufacturer of the equipment.

RoHS Compliance

This product is in compliance with Directive 2002/95/EC of the European Parliament and of the Council of 27 January 2003, on the restriction of the use of certain hazardous substances in electrical and electronic equipment (RoHS) and its amendments.

European Union Notice

Products with CE marking comply with the R&TTE Directive (99/5/EC), the EMC Directive (89/336/EEC), and the Low Voltage Directive (73/23/EEC) issued by the Commission of the European Community.

Compliance with these directives implies conformity to the following international standards:

IEC 60950-1 2004;
IEC 55022
IEC 55024 (IEC61000-4-2 excluded)

FCC
FCC part 15 Class B

Compact+

User Manual

OPN: COMP-WRLD Version 2.4
© 2007 Optelec, the Netherlands
All rights reserved

Optelec
P.O. Box 399
2990 AJ Barendrecht
The Netherlands
Phone: +31 (0)88 678 34 44
E-mail: info@optelec.nl
Internet: www.optelec.com

Contents

1. Introduction 5
About this manual 5
What's in the box? 6
2. Getting to know your Compact+ 7
Top side 7
Front side 8
Right side 9
Underside 10
3. Getting started 12
Placing the batteries 12
Turning the power on / off 13
Using the magnification button 13
Selecting a viewing mode 13
Using the snapshot button 14
Writing with the Compact+ 15
Using the Compact+ handle 15
4. Power and battery use 16
Charging the batteries 16
System Auto Off 17
Appendix A: Safety 18
Appendix B: Technical information 19

1. Introduction

Congratulations on choosing the Compact+, a pocketsize electronic video magnifier designed by Optelec.

Optelec's pocketsize electronic magnifier enlarges, with magnification up to 10 times, and enhances printed text and on a 4.3" wide screen display.

With its one button simplicity, controlling both magnification and viewing modes, the Compact+ offers an enhanced design that extends in operating comfort. It is designed for every day use at any location.

If you have any questions or suggestions concerning the use of this product, please contact your distributor or the Optelec headquarters using the contact information at the last page of this manual. Your feedback is greatly appreciated. We hope you enjoy working with your Compact+.

About this manual

This manual will familiarize you with the features and basic operation of the Compact+. Please read this manual carefully before using your device.

What's in the box?

The Compact+ packaging contains the following:

- The Compact+ pocketsize electronic magnifier
- A detachable neck cord
- A protective carrying pouch
- A power cable with power adapter and 4 plugs (EU, UK, US and AUS)
- This user manual
- The Compact+ rechargeable AA battery pack

If any of these items are missing from your package, please contact your distributor.

2. Getting to know your Compact+

When the unit is placed correctly in front of you the display will be facing up and the round magnification / mode button is at the right side of the unit.

Top side

The following figure shows the top side of the Compact+.

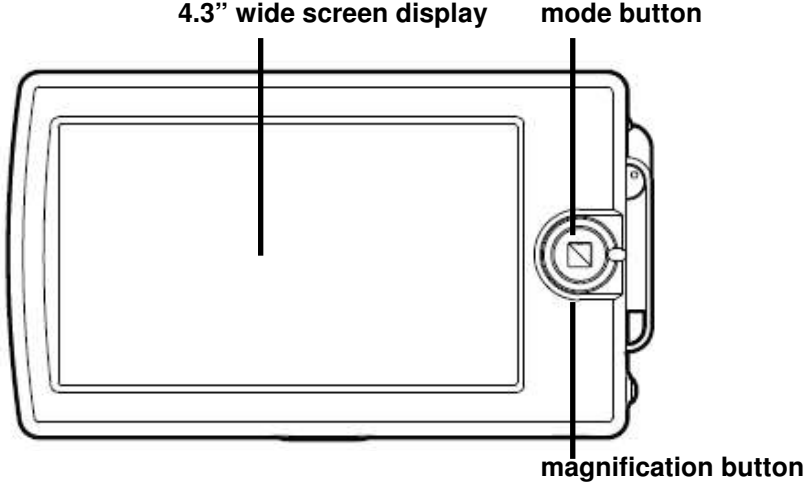

4.3" wide screen display The 4.3" wide screen displays text and images

Mode button Pressing the mode button allows you to select one of the five viewing modes

Magnification button Turning the lever allows you to change the magnification

Front side

The following figure shows the front side of the Compact+.

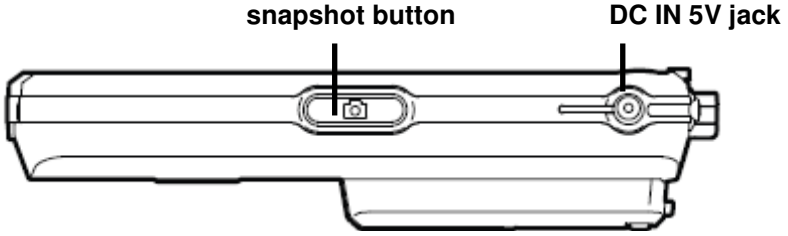

Snapshot button The snapshot button allows you to temporarily freeze an image on the screen of an object or text that may be at arm's length, enabling you to bring the image closer to your eyes

DC IN 5V jack The AC power adapter cable connects to this jack. Use only the model of AC adapter that comes with the Compact+. Use of an adapter other than that supplied with the unit automatically voids the warranty.

Right side

The following figure shows the right side of the Compact+.

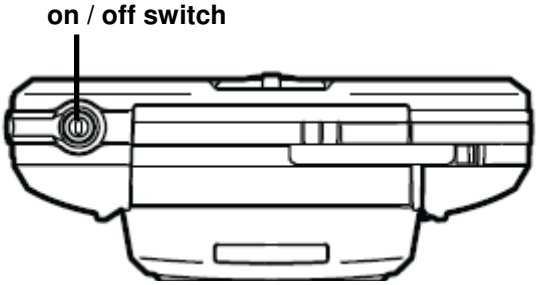

On / Off switch Pressing the small round orange button for half a second will switch the unit on or off

Underside

The following figure shows the underside of the Compact+.

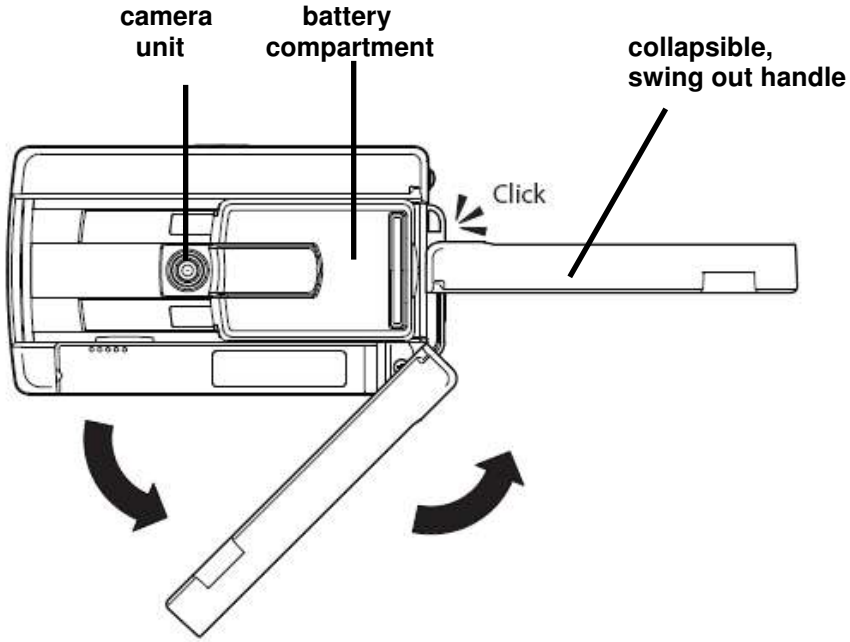

Battery compartment	To place the Compact+ battery pack as supplied or two single AA batteries, either rechargeable or disposable
Camera unit	The Compact+ features an auto-focus camera that can slide in two positions; one for reading and one for writing
Handle	Pull and swing out the collapsible handle for enhanced reading comfort

3. Getting started

Placing the batteries

The Compact+ battery pack supplied with the unit consists of two AA rechargeable batteries. **We strongly advise you not to remove, open or disassemble the plastic sealing of the battery pack. Removing this sealing might cause malfunctioning of the batteries.**

Install the battery pack as follows:

- Turn the unit upside down
- Press the small half-oval tab at the far end to release the cover of the battery compartment
- Lift the cover
- Install the battery pack
- Replace the cover of the battery compartment
- Gently press down to lock, until you hear a click

Turning the power on / off

Switch the unit on and off by pressing the orange button, located at the right side of the unit, for half a second. By default the Compact+ will start in high contrast white on black (negative) text mode.

Using the magnification button

.To set the magnification, simply turn the lever of the round button, located next to the display. Placing the unit on a flat surface, allows you to select one of the three magnification levels; 5X, 7.5X or 10X. Lifting the unit, allows you to lower the magnification which is useful to obtain an overview of the object or text being viewed.

Selecting a viewing mode

Pressing the round mode button, located next to the display, allows you to select one of the five viewing modes.

- Negative mode: reading in high contrast white on black
- Positive mode: reading in high contrast black on white
- Photo mode: view full color text and photos
- High contrast yellow text on a black background: reading in high contrast yellow on black
- High contrast yellow text on a blue background: reading in high contrast yellow on blue

Pressing the round mode button for approximately one second, allows you to switch object lighting off. Object lighting can be turned on and off in each of the above mentioned viewing modes, facilitating reading of glossy magazines, displays and screens. Pressing the mode button for one second again, will switch object lighting back on, whereas selecting the next viewing mode by a short press of the mode button will turn the lighting on too.

Using the snapshot button

The snapshot button allows you to temporary freeze an image on the screen.

- Hold or place the Compact+ over the text or image
- Press the oval shaped snapshot button, located at the front side of the unit
- Bring the unit closer to your eyes to view the object or text
- Turn the lever, located next to the display, to change the magnification
- Press the viewing mode button, in the centre of the magnification dial, to change the viewing mode
- Press the snapshot button again to unfreeze the image

Writing with the Compact+

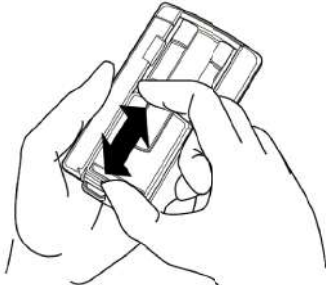

The Compact+ has an integrated writing facility. Take the unit in your hand and turn it upside down (display facing down)

- Slide the battery compartment away from you (see picture)
- Put the unit back on your paper (display facing up)
- Press the Compact+ down on the side of the magnification / mode button to tilt the Compact+ upwards on one side
- Place your pen under the raised side and you can start writing

Slide the battery compartment to its original position to return to the reading mode.

Using the Compact+ handle

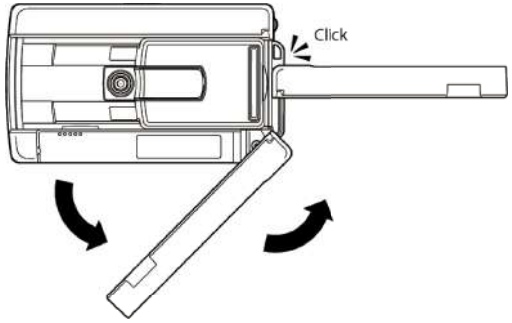

The Compact+ has a collapsible, swing out handle; giving you the feeling you are using a regular magnifying glass. Simply pull the handle, located on the underside, to release the handle and swing it out to eventually snap in place. The collapsible handle gives you extra support and control for optimal reading comfort.

4. Power and battery use

When the AC power adapter is not connected, the Compact+ power source is a battery pack of two rechargeable AA batteries. Off-the-shelf AA batteries can also be used, either rechargeable or disposable. Out of concern for the environment and superior power, we advise you to use rechargeable batteries.

Charging the batteries

To charge the Compact+ battery pack, connect the adapter supplied with the unit to the DC IN 5V jack, located on the front side. Plug the other side into a power outlet. The orange LED indicator next to the adapter socket will glow continuously while the battery pack is charging. When the battery pack is fully charged the orange LED light will switch off. If the LED indicator starts to flash, it means there is a charge problem. Disconnect the adapter, check if the battery pack is placed correctly in the compartment and try again.

Charging the Compact+ takes approximately five hours. A fully charged Compact+ will operate for approximately two hours and thirty minutes. Please note that, for safety reasons, only the batteries that came with the Compact+ can be charged in the unit's battery compartment.

For optimal battery life please do not charge the Compact+ before the “battery empty” (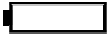) warning is displayed on the screen. Frequent charging of a full battery pack may damage the battery and reduce its lifetime.

System Auto Off

The Compact+ will automatically turn off if it is not used for a period of 4 minutes. Pressing the orange button at the left side will switch the unit on again.

Appendix A: Safety

- Do not expose the Compact+ to excessive heat or direct sunlight to avoid the risk of fire.
- Do not remove any parts of the Compact+. Contact an Optelec authorized service organisation in your area.
- To avoid risk of electrical damage, keep your Compact+ away from fluids and chemicals.
- Handle the Compact+ with care. Rough handling will damage the internal components.
- Do not use the Compact+ near inadequately shielded medical devices.
- Contact your dealer to service this equipment if necessary. Do not open your unit as it will void the warranty.
- Always unplug the system before cleaning. Use a soft damp cloth to clean the exterior. Do not use cleaning agents or abrasive materials as they will damage your unit.
- Use only the supplied power adapter.
- Do not remove the battery pack when the device is charging.

Use of the Compact+ other than described in this manual will exclude it from warranty conditions.

Appendix B: Technical information

Magnification	5x - 7.5x and 10x (on a flat surface)
Viewing modes	High contrast white on black
	High contrast black on white
	Full color photo mode
	High contrast yellow on blue
	High contrast yellow on black
Focus	Auto-focus
Screen	4.3” widescreen TFT
Screen resolution	480 x 272
Battery	2.5 hours continuous use
	Charging time 5 hours
Ni-MH battery	Optelec, type EP-1, DC 2.4V
Weight	300 grams / 10.6 ounces (excl. adapter)
Power supply type	Group West, TRC-05-2000-M
Input	100 – 240V, 50 – 60Hz, 0.3A
Output	DC 5V, 2A

Operation conditions:
Relative humidity: <70 %, no condensation
Temperature: 0 to 40 °C

Storage and transport conditions:
Relative humidity: <95 %, no condensation
Temperature: -10 °C to 40 °C

Note : Used batteries should be disposed at a depot that is designated by local competent authorities.

WARNING: The use of accessories, transducers and cables, with the exception of transducers and cables sold by the manufacturer of the Compact+ as replacement parts for components, may result in increased emissions or decreased immunity of the Compact+.

This product complies with the safety and EMC requirements of the directives:

IEC 60950-1 2004;
IEC 55022
IEC 55024 (IEC61000-4-2 excluded)

FCC
FCC part 15 Class B

This device bears the CE and FCC approval mark

Compact+

Gebruikershandleiding

OPN: COMP-WRLD Version 2.4
© 2007 Optelec, the Netherlands
All rights reserved

Optelec
P.O. Box 399
2990 AJ Barendrecht
The Netherlands
Phone: +31 (0)88 678 34 44
E-mail: info@optelec.nl
Internet: www.optelec.com

Inhoud

1. Inleiding 3
Over deze handleiding 3
Inhoud van de verpakking 4
2. De Compact+ leren kennen 5
Bovenzijde 5
Voorzijde 6
Rechterzijde 7
Onderzijde 8
3. De Compact+ voor het eerst gebruiken 10
Het plaatsen van de batterijen 10
Aan- / uitschakelen van de Compact+ 11
De vergrotingstoets gebruiken 11
Een leesstand selecteren 11
De snapshotknop gebruiken 12
Schrijven met de Compact+ 13
De Compact+ handgreep gebruiken 13
4. Netstroom en batterijgebruik 14
De batterijen laden 14
Automatisch uitschakelen 15
Bijlage A: Veiligheid 16
Bijlage B: Technische informatie 17

1. Inleiding

Gefeliciteerd met de aankoop van de Compact+, een beeldschermloep op zakformaat ontwikkeld door Optelec.

Optelec's Compact+ vergroot tekst en afbeelding tot een maximum van 10 maal op een 4.3" breedbeeldscherm.

Dankzij de eenvoud van één enkele toets bedient u moeiteloos de vergrotings- en leesstanden van de Compact+. Dit biedt u optimaal gebruiksgemak, altijd en overal.

Mocht u vragen of suggesties hebben betreffende het gebruik van dit product, neem dan contact op met uw leverancier of direct met het Optelec hoofdkantoor (zie gegevens op de laatste pagina van deze handleiding.) Wij hopen dat u met veel plezier gebruik zult maken van de Compact+.

Over deze handleiding

Deze handleiding geeft u een overzicht over de mogelijkheden en het gebruik van de Compact+. Wij raden u aan deze handleiding aandachtig te lezen alvorens u het product gaat gebruiken.

Inhoud van de verpakking

De Compact+ verpakking bevat de volgende items:

- De Compact+ beeldschermloep op zakformaat
- Een halskoord
- Een bescherm- en draagtasje
- Een netsnoer en adapter voorzien van 4 adapter opzetstukken (EU, UK, US en AUS)
- Deze handleiding
- Een batterijpakket bestaande uit twee oplaadbare AA batterijen

Mochten één of meerdere items ontbreken, neem dan contact op met uw leverancier.

2. De Compact+ leren kennen

Het product is op de juiste wijze voor u geplaatst wanneer het beeldscherm naar boven wijst en de ronde vergrotings- / leesstandentoets zich aan de rechterzijde van het scherm bevindt.

Bovenzijde

De volgende afbeelding laat de bovenzijde van de Compact+ zien:

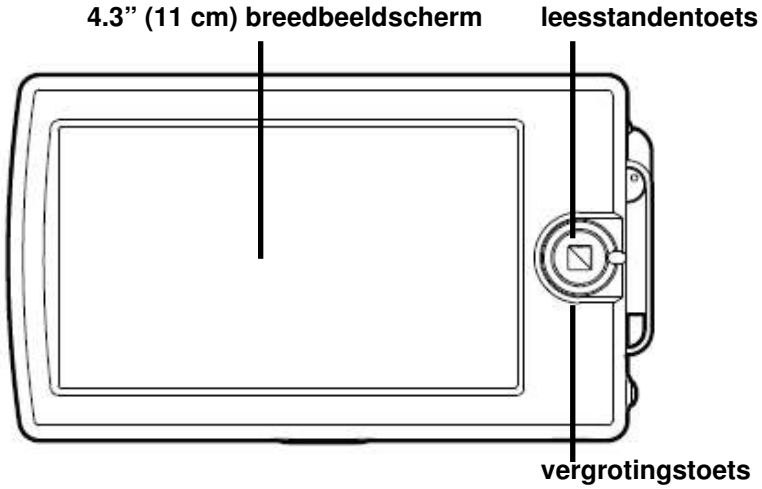

4.3” breedbeeld scherm Het 4.3” breedbeeld scherm geeft tekst en afbeeldingen weer

Leesstandenknop Door deze knop in te drukken schakelt u tussen één van de vijf leesstanden

Vergrotingsschakelaar Draai de vergrotingsschakelaar naar boven om het beeld te vergroten en naar beneden om het beeld te verkleinen

Voorzijde

Onderstaande afbeelding laat de voorzijde van de Compact+ zien.

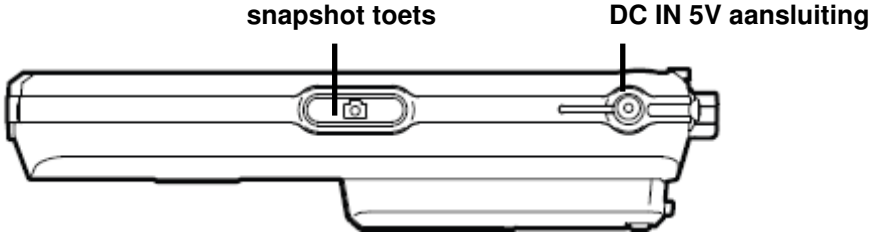

Snapshot knop Met de snapshotknop maakt u een momentopname van tekst of afbeelding. Op deze manier brengt u beelden op afstand dichterbij

DC IN 5V aansluiting Verbind de AC adapter kabel met deze aansluiting. Wij raden u aan enkel de bijgeleverde adapter te gebruiken.

Rechterzijde

De volgende afbeelding laat de rechterzijde van de Compact+ zien.

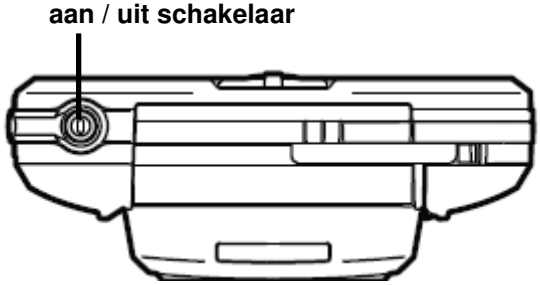

Aan / Uit schakelaar Druk de oranje toets een halve seconde in om de unit aan / uit te schakelen

Onderzijde

De volgende afbeelding laat de onderzijde van de Compact + zien.

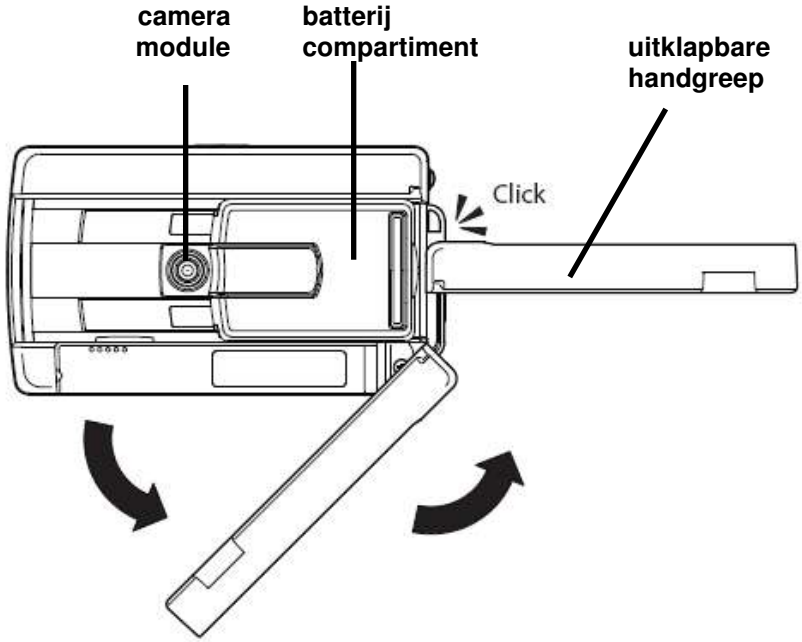

Batterijcompartiment	Voor het plaatsen van het batterijpakket of twee enkele AA batterijen, oplaadbaar of wegwerpbaar
Camera module	De Compact+ beschikt over een auto-focus camera die in twee posities geplaatst kan worden; lezen of schrijven
Handgreep	Schuif de uitklapbare handgreep uit voor optimaal leesgemak

3. De Compact+ voor het eerst gebruiken

Het plaatsen van de batterijen

De Compact+ werkt op een batterijpakket dat bestaat uit twee oplaadbare AA batterijen.
Wij adviseren u de plastic verzegeling van het batterijpakket niet te openen of verwijderen. Het verwijderen van deze verzegeling kan leiden tot verminderd functioneren van de batterijen.

U kunt het batterijpakket als volgt plaatsen:

- Draai de unit om
- Druk de half-ovale knop aan het eind van het batterijpakket in om het batterij compartiment te openen
- Til het klepje omhoog
- Plaats het batterijpakket
- Plaats het klepje bovenop het batterijpakket
- Druk het klepje voorzichtig omlaag, tot u een klik hoort

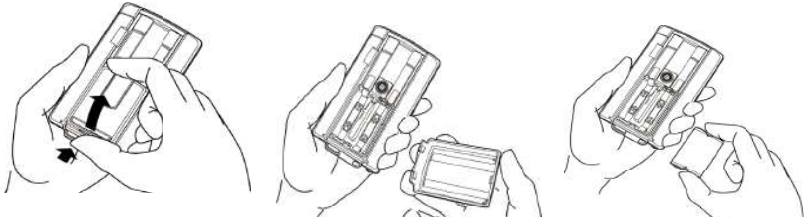

Aan- / uitschakelen van de Compact+

Druk de oranje toets, aan de rechterzijde van de unit, een halve seconde in om de unit aan en uit te schakelen. De Compact+ start standaard op in de hoog contrast wit op zwart (negatief) leesstand.

De vergrotingstoets gebruiken

Draai de vergrotingstoets naar boven of beneden om de vergroting in te stellen. Wanneer de unit op een vlakke ondergrond is geplaatst, kunnen drie vergrotingsstanden worden gekozen; 5X, 7.5X of 10X. Wanneer de unit wordt opgetild kunnen tevens kleinere vergrotingsstanden worden ingesteld.

Een leesstand selecteren

Druk de ronde toets, naast het scherm, in om één van de vijf leesstanden te selecteren.

- Negatief: voor het lezen in hoog contrast wit op zwart
- Positief: voor het lezen in hoog contrast zwart op wit
- Kleurenweergave: voor het bekijken van tekst en foto's in kleur
- Hoog contrast gele tekst op zwarte achtergrond: lezen in hoog contrast geel op zwart
- Hoog contrast gele tekst op blauwe achtergrond: lezen in hoog contrast geel op blauw

Druk de ronde toets, naast het scherm, ongeveer één seconde in om over te schakelen naar weergave zonder licht. Deze weergave kan in- en uitgeschakeld worden in elk van bovengenoemde leesstanden en maakt het mogelijk glossy teksten of displays, zoals bijvoorbeeld het scherm van een mobiele telefoon, te lezen. Wanneer u de leesstandentoets nogmaals een seconde indrukt, keert u terug naar de reguliere leesstand. Het kort indrukken van deze toets zal de volgende leesstand weergeven, waarbij tegelijkertijd de lichtweergave weer zal worden ingeschakeld.

De snapshotknop gebruiken

Met de snapshotknop maakt u een momentopname (foto) van een afbeelding of tekst.

- Houdt of plaats de Compact+ voor / over de afbeelding of tekst
- Druk de ovaalvormige knop, geplaatst aan de voorzijde van de unit, in.
- Breng het vastgelegde beeld dichterbij uw ogen om de tekst of afbeelding te bekijken
- Draai aan de vergrotingsschakelaar, rechts van het scherm, om de vergroting in te stellen
- Druk de ronde toets, naast het scherm, in om een leesstand te selecteren
- Druk de snapshotknop nogmaals in om de snapshotfunctie uit te schakelen

Schrijven met de Compact+

De Compact+ beschikt over een geïntegreerde schrijffunctie. Neem de unit in uw hand en draai het andersom (scherm naar beneden)

- Schuif het batterijcompartiment van u weg (zie afbeelding)
- Plaats de unit terug op het papier (scherm naar boven)
- Druk de Compact+ naar beneden aan de zijde van de vergrotings- / leesstandenknop
- Plaats uw pen onder de verhoogde zijde om te schrijven

Schuif het batterijcompartiment in zijn originele positie om terug te keren naar de leesstand.

De Compact+ handgreep gebruiken

De Compact+ heeft een uitklapbare handgreep; die u het gevoel geeft dat u een regulier vergrootglas gebruikt. Trek aan de hendel aan de onderzijde om de handgreep te ontgrendelen, schuif de handgreep op zijn plaats en geniet van optimaal leescomfort.

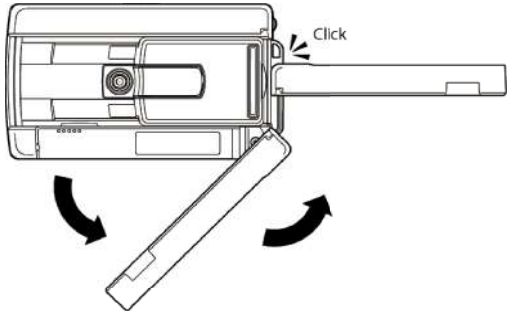

4. Netstroom en batterijgebruik

Wanneer de AC adapter niet is aangesloten, werkt de Compact+ op een batterijpakket bestaande uit twee oplaadbare batterijen. Deze kunnen vervangen worden door standaard oplaadbare of wegwerp batterijen, type AA. Wij raden u aan oplaadbare batterijen te gebruiken. Deze bevorderen de gebruiksduur van de Compact+ en zijn minder belastend voor het milieu.

De batterijen laden

Sluit de bijgeleverde adapter aan op de adapteraansluiting, aan de voorzijde van de unit. Steek de andere kant van de adapter in een stopcontact. De Compact+ is aan het laden wanneer het oranje lampje, naast de adapteraansluiting continu brandt. Wanneer de Compact+ volledig is geladen schakelt het lampje automatisch uit. Wanneer het oranje lampje knippert, houdt dit in dat een laadprobleem is opgetreden. Controleer of het batterijpakket op de juiste manier in het batterijcompartiment is geplaatst en probeer het opnieuw.

Het laden van de batterijen duurt ongeveer vijf uur. Wanneer het batterijpakket volledig geladen is, kunt u de Compact+ minimaal twee uur en dertig minuten continu gebruiken. Houdt er rekening mee dat enkel de meegeleverde batterijen in het batterijcompartiment van de Compact+ kunnen worden geladen.

Automatisch uitschakelen

Deze functie schakelt de Compact+ automatisch uit wanneer deze 4 minuten aaneengesloten niet is gebruikt. Druk de oranje knop, aan de linkerzijde, in om de Compact+ weer aan te zetten.

Bijlage A: Veiligheid

- Stel de Compact+ niet bloot aan grote hitte of direct zonlicht.
- Verwijder geen onderdelen van de Compact+. Laat reparatie en service over aan door Optelec geautoriseerd personeel of uw leverancier.
- Vermijd contact met vocht, chemicaliën of andere vloeistoffen.
- Ga voorzichtig met de Compact+ om en laat deze niet vallen om beschadiging van de interne componenenten te voorkomen.
- Gebruik de Compact+ niet in de omgeving van medische apparatuur.
- Neem contact op met uw leverancier voor onderhoud of reparatie. Maak het apparaat niet open, aangezien hiermee de garantie komt te vervallen.
- Gebruikt een licht vochtige doek om de buitenkant te reinigen (bijvoorbeeld een zeemleren doek). Gebruik in geen geval oplosmiddelen, zoals alcohol of schoonmaakmiddelen. Deze kunnen het apparaat ernstige schade toebrengen.
- Gebruik enkel de meegeleverde adapter.
- Schakel het apparaat altijd uit en ontkoppel de lader voordat u de batterij verwijdert.

Bij gebruik van de Compact+ anders dan omschreven in deze handleiding vervalt het recht op garantie.

Bijlage B: Technische informatie

Vergroting	5x - 7.5x en 10x (op een vlakke ondergrond)
Leesstanden	Hoog contrast wit op zwart
	Hoog contrast zwart op wit
	Kleurenweergave
	Hoog contrast geel op blauw
	Hoog contrast geel op zwart
Focus	Auto-focus
Scherm	4.3” (11 cm) breedbeeld TFT
Scherm resolutie	480 x 272
Batterij	2,5 uur continu gebruik
	Laadtijd 5 uur
Ni-MH batterij	Optelec, type EP-1, DC 2.4
Gewicht	300 gram (excl. adapter)
Netvoeding	Group West, type TRC-05-2000-M
Input	120 – 240V, 50 – 60Hz, 0.3A
Output	DC 5V, 2A

Gebruikersomstandigheden:
Vochtigheid : <70 %, geen condensatie
Temperatuur: 0 – 40 °C

Opslag- en transportomstandigheden:
Vochtigheid: <95 %, geen condensatie
Temperatuur: -10 °C – 40 °C

Let op : Gebruikte batterijen dienen te worden ingeleverd op de daarvoor bestemde locaties.

WAARSCHUWING: Het gebruik van accessoires en kabels, met uitzondering van de door de leverancier van de Compact+ verkregen kabels, kan resulteren in verhoogde emissie of verminderde immuniteit van de Compact+.

Dit product voldoet aan de bepalingen en EMC standaard van de richtlijnen:

IEC 60950-1 2004;
IEC 55022
IEC 55024 (IEC61000-4-2 excluded)

FCC
FCC part 15 Class B

LET OP: Het gebruik van accessoires en kabels, anders dan accessoires en kabels geleverd door de leverancier van de Compact+, kunnen resulteren in verhoogde EMC straling of een verlaagde immuniteit voor de Compact+.

Dit apparaat voldoet aan de richtlijnen en standaarden van CE en FCC

Compact+

Manuel d'utilisation

OPN: COMP-WRLD Version 2.4
© 2007 Optelec, Pays-Bas
Tous droits réservés

Optelec
P.O. Box 399
2990 AJ Barendrecht
Pays-Bas
Téléphone : +31 (0)88 678 34 44
Courriel : info@optelec.nl
Adresse Internet : www.optelec.com

Table des matières

1. Introduction 3
A propos de ce manuel 3
Contenu de la boîte d'emballage 4
2. Description de votre loupe Compact+ 5
Vue du dessus 5
Vue de face 6
Vue de droite 7
Vue du dessous 8
3. Mise en route 10
Insérer la batterie 10
Bouton marche / arrêt 11
Utilisation du bouton d'agrandissement 11
Sélection d'un mode d'affichage 11
Utilisation du bouton de prise d'image 12
Ecrire avec la loupe Compact+ 13
Utilisation de la poignée mobile de la loupe Compact+ 13
4. Utilisation de l'alimentation et de la batterie 14
Charger la batterie 14
Le système d'arrêt automatique 15
Annexe A : Sécurité 16
Annexe B : Informations techniques 17

1. Introduction

Nous vous félicitons d'avoir choisi la loupe Compact+, une loupe électronique de poche conçue par Optelec.

La loupe électronique de poche d'Optelec agrandit un texte imprimé et des images jusqu'à 10 fois sur un écran large de 4,3 pouces.

A l'aide d'un simple bouton, contrôlant l'agrandissement et les modes d'affichage, la loupe Compact+ offre un design amélioré qui augmente le confort de fonctionnement. Elle est conçue pour être utilisée tous les jours et à n'importe quel endroit.

Si vous avez des questions ou des suggestions à propos de l'utilisation de ce produit, veuillez prendre contact avec votre vendeur ou avec le siège d'Optelec en utilisant les renseignements fournis sur la dernière page de ce manuel. Votre avis est important. Nous espérons que vous aimerez travailler avec votre loupe Compact+.

A propos de ce manuel

Ce manuel va vous familiariser avec les caractéristiques et les manipulations de base du Compact+. Veuillez lire ce manuel avec attention avant d'utiliser votre appareil.

Contenu de la boîte d'emballage

La boîte d'emballage de la loupe Compact+ contient :

- La loupe électronique de poche Compact+
- Une cordelette amovible
- Un étui de protection de votre appareil lors du transport
- Un câble d'alimentation muni d'un adaptateur et de 4 prises (EU, UK, US et AUS)
- Le manuel de l'utilisateur
- Une batterie contenant deux piles rechargeables AA

Si un des éléments mentionnés ci-dessus ne se trouve pas dans la boîte, veuillez contacter votre distributeur.

2. Description de votre loupe Compact+

L'appareil est correctement disposé en face de vous lorsque l'écran est tourné vers le haut et que le bouton rond pour activer l'agrandissement ou sélectionner un mode est situé du côté droit de l'appareil.

Vue du dessus

L'image ci-dessous montre la vue du dessus de la loupe Compact+.

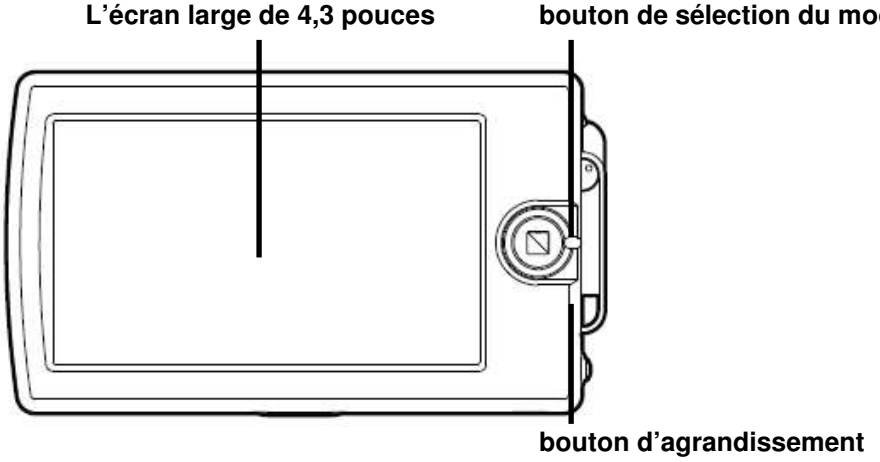

L'écran large de 4,3 pouces L'écran large de 4,3 pouces affiche le texte et les images

Bouton de sélection du mode En appuyant sur ce bouton, vous pouvez sélectionner un des cinq modes d'affichage

Bouton d'agrandissement En tournant la manette, vous pouvez modifier l'agrandissement

Vue de face

L'image suivante montre la vue de face de la loupe Compact+.

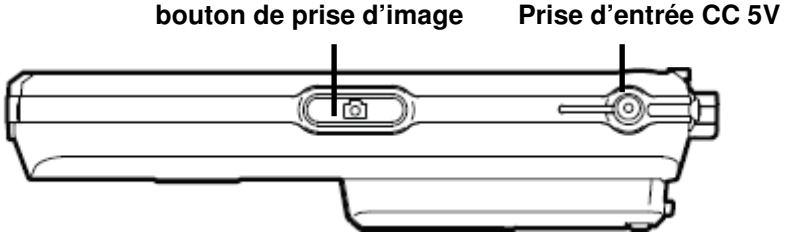

Bouton de prise d'image Ce bouton vous permet de saisir une image temporaire d'un texte éloigné et de l'approcher

Prise d'entrée CC 5V Le câble de l'adaptateur AC se connecte à cette entrée. N'utilisez que le modèle d'adaptateur AC qui est fourni avec la loupe Compact+.

Vue de droite

L'image ci-dessous montre le côté droit de la loupe Compact+.

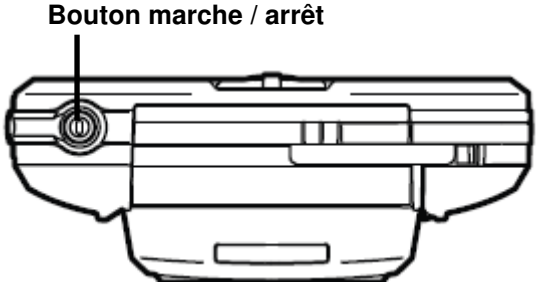

Bouton marche / arrêt En appuyant sur ce petit bouton rond orange pendant une demi-seconde, vous allumerez ou éteindrez l'appareil.

Vue du dessous

L'image suivante montre le dessous de la loupe Compact+.

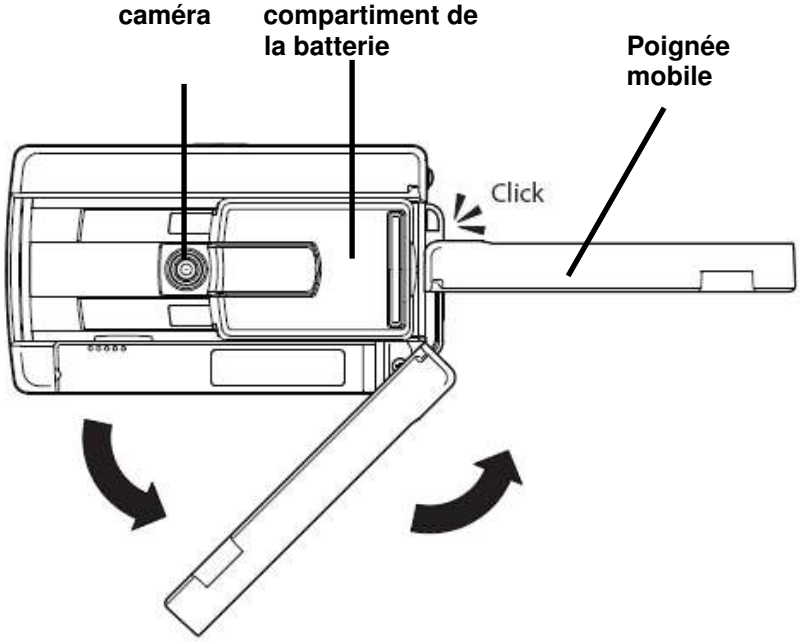

Compartiment de la batterie	Endroit où vous insérez la batterie ou deux simples piles AA, rechargeables ou jetables.
Caméra	La loupe Compact+ dispose d'une caméra avec mise au point automatique qui peut glisser dans deux positions ; une pour la lecture et une pour l'écriture
Poignée mobile	Dépliez la poignée mobile afin d'améliorer le confort de lecture

3. Mise en route

Insérer la batterie

La loupe Compact+ fonctionne à l'aide d'une batterie composée de deux piles rechargeables AA. ***Nous tenons à vous informer que vous devez en n'aucun temps enlever, altérer ou ouvrir la pellicule de plastique recouvrant les piles rechargeables. Le fait d'enlever ce plastique risque de causer de graves problèmes au bon fonctionnement de ces piles.***

Pour insérer la batterie, suivez les étapes décrites ci-dessous :

- Retournez l'appareil
- Appuyez sur la petite attache en forme de demi-ovale à l'extrémité de l'appareil afin de retirer le couvercle du compartiment de la batterie.
- Retirez le couvercle
- Insérez la batterie
- Replacez le couvercle sur le dessus du compartiment de la batterie
- Appuyez doucement pour refermer, jusqu'à ce que vous entendiez un clic

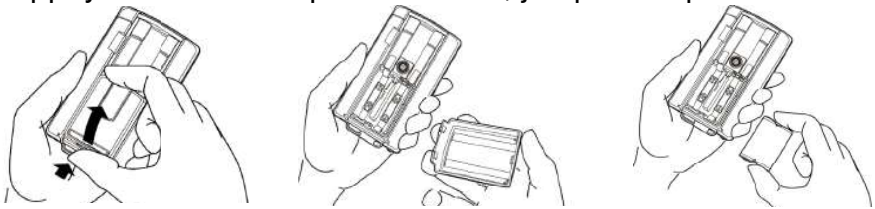

Bouton marche / arrêt

Appuyez une demi-seconde sur le bouton orange situé sur le côté droit de l'appareil pour le mettre en marche et pour l'arrêter. Par défaut, la loupe Compact+ démarrera en mode négatif (noir sur blanc).

Utilisation du bouton d'agrandissement

Pour activer l'agrandissement, tournez simplement la manette du bouton rond situé à côté de l'écran. En plaçant l'appareil sur une surface plane, vous pouvez sélectionner un des trois niveaux d'agrandissement : 5X, 7,5X ou 10X. En soulevant l'appareil, vous pouvez diminuer l'agrandissement.

Sélection d'un mode d'affichage

Appuyez sur la touche ronde située à droite de la fenêtre d'affichage pour sélectionner l'un des cinq modes de visionnement.

- Mode négatif : lecture à contraste élevé blanc sur noir
- Mode positif : lecture à contraste élevé noir sur blanc
- Mode photo : visualiser vos textes et photos en couleur
- Contraste élevé texte jaune sur fond noir : lecture à contraste élevé jaune sur noir

- Contraste élevé texte jaune sur fond bleu : lecture à contraste élevé jaune sur bleu

Appuyez sur la touche ronde Durant 1 seconde, vous permet d'éteindre l'éclairage. L'éclairage peut-être ouvert ou fermé dans tous les modes de visualisation décrits ci-haut. Il facilite la lecture d'un magazine au fini glacé, afficheur de cellulaire ou écran d'ordinateur. Appuyez une autre fois sur la touche ronde pendant 1 seconde pour rétablir l'éclairage. Le fait d'appuyer rapidement sur la touche ronde pour changer le mode de visualisation va également rétablir l'éclairage.

Utilisation du bouton de prise d'image

Le bouton de prise d'image vous permet de prendre une photo temporaire d'un texte ou d'une image.

- Tenez ou placez la loupe Compact+ sur un texte ou une image
- Appuyez sur le bouton ovale situé sur la face de l'appareil.
- Approchez l'image près de vos yeux pour visualiser l'objet ou le texte
- Tournez la manette, située à côté de l'écran, pour modifier l'agrandissement
- Appuyez sur le bouton rond, situé à côté de l'écran, pour modifier le mode d'affichage
- Appuyer à nouveau sur le bouton de prise d'image pour libérer l'image

Ecrire avec la loupe Compact+

La loupe Compact+ dispose d'une fonction intégrée d'écriture.
Saisissez l'appareil et retournez-le (l'écran vers le bas)

- Retirez le compartiment de la batterie en le faisant glisser (voir l'image)
- Remettez l'appareil sur votre document (l'écran vers le haut)
- Appuyez la loupe Compact+ vers le bas sur le côté du bouton d'agrandissement ou de sélection du mode
- Placez votre stylo sur le côté élevé et vous pouvez commencer à écrire

Faites glisser le compartiment de la batterie vers sa position de départ et retournez en mode lecture.

Utilisation de la poignée mobile de la loupe Compact+

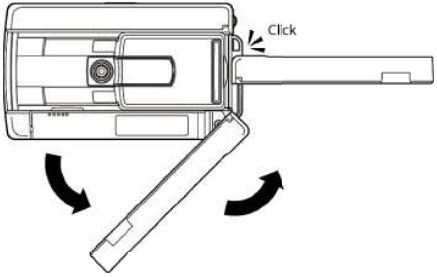

La loupe Compact+ dispose d'une poignée mobile qui vous donne l'impression d'utiliser une loupe ordinaire. Tirez simplement sur la poignée, située sous l'appareil, afin de la libérer. Dépliez-là jusqu'à ce que vous entendiez un clic. La poignée mobile vous offre un support et un contrôle supplémentaire pour un confort de lecture optimal.

4. Utilisation de l'alimentation et de la batterie

Lorsque l'adaptateur AC n'est pas connecté, la source d'alimentation principale de la loupe Compact+ réside dans la batterie composée de deux piles rechargeables AA. Des piles AA prêtes à l'emploi peuvent aussi être utilisées. Elles peuvent être rechargeables ou jetables. Soucieux de l'environnement et d'une meilleure puissance, nous vous conseillons d'utiliser des piles rechargeables.

Charger la batterie

Pour charger la batterie, connectez l'adaptateur fourni avec l'appareil à la prise d'entrée CC 5V, située sur la face. Le temps de charge de la loupe Compact+ est de cinq heures. Dès que la batterie est entièrement chargée, vous pouvez utiliser l'appareil de manière continue pendant deux heures et trente minutes. Quand le Compact+ est en train de charger, la petite lumière orange est allumée. Au moment où les piles sont chargées, cette lumière s'éteint. Si la lumière clignote, il y a un problème concernant le chargement. Déconnectez l'adaptateur et vérifiez le positionnement des piles, avant de réessayer. Veuillez noter que, pour des raisons de sécurité, seule la batterie fournie avec l'appareil peut être chargée dans le compartiment de l'appareil.

Le système d'arrêt automatique

Ce système éteindra automatiquement la loupe Compact+ si celle-ci n'est pas utilisée pendant une période de plus de 4 minutes. En appuyant sur le bouton orange situé sur le côté gauche, vous démarrerez à nouveau l'appareil.

Annexe A : Sécurité

- N'exposez pas la loupe Compact+ directement au soleil ou à une forte source de chaleur afin d'éviter tout risque d'incendie.
- Ne retirez aucune partie de la loupe Compact+. Contactez un centre de service clientèle reconnu de votre région.
- Pour éviter tout risque de dégât électrique, préservez votre loupe Compact+ de tout contact avec des liquides et des produits chimiques.
- Manipulez la loupe Compact+ avec précaution. Les composants internes se détérioreront en cas de manipulation trop violente.
- N'utilisez pas la loupe Compact+ à côté d'appareils à usage médical munis d'une protection.
- Contactez votre vendeur pour entretenir cet appareil. N'ouvrez en aucun cas votre appareil car cela annulera la garantie.
- Débranchez toujours le système avant de le nettoyer. Utilisez un chiffon légèrement humide pour nettoyer l'extérieur. N'utilisez pas d'agents nettoyants ou de matières abrasives car ils pourraient détériorer votre appareil.
- Utilisez uniquement l'adaptateur d'alimentation fourni.
- Ne changez pas la batterie lorsque l'adaptateur secteur est connecté.

L'utilisation de la loupe Compact+ pour un usage autre que celui décrit dans ce manuel ne sera pas reprise dans les conditions de la garantie.

Annexe B : Informations techniques

Agrandissement	5x – 7,5x et 10x (sur une surface plane)
Modes d'affichage	Contraste élevé blanc sur noir
	Contraste élevé noir sur blanc
	Mode photo pleine couleur
	Contraste élevé jaune sur bleu
	Contraste élevé jaune sur noir
Mise au point	Mise au point automatique
Ecran	Ecran large TFT de 4,3 pouces
Résolution	480 x 272
Batterie	Temps d'utilisation de 2.5 heures en continu
	Temps de charge de 5 heures
Ni-MH batterie	Optelec, type EP-1, DC 2.4V
Poids	300 gr / 10,6 onces (sans l'adaptateur)
Alimentation	Group West, type TRC-05-2000-M
	120 – 240V, 50 – 60Hz, 0.3A
	DC 5V, 2A

Conditions d'utilisation:
Humidité relative : < 70 %, pas de condensation
Température : 0 – 40 °C

Conditions de conservation et de transport :
Humidité relative : <95 %, pas de condensation
Température : -10 °C – 40 °C

Remarque : Il est conseillé de déposer les piles usagées dans un dépôt prévu à cet effet par les autorités locales compétentes.

ATTENTION : L'utilisation des accessoires, des transducteurs et des câbles, à l'exception des transducteurs et des câbles vendus par le fabricant de la loupe Compact+ en tant que pièces de remplacement, peut augmenter les rayonnements ou diminuer l'immunité de la loupe Compact+.

Ce produit est conforme aux normes de sécurité et aux normes CEM des directives ci-dessous:

IEC 60950-1 2004;
IEC 55022
IEC 55024 (IEC61000-4-2 excluded)

FCC
FCC part 15 Class B

AVERTISSEMENT : l'utilisation d'accessoires, de transducteurs et de câbles autres que ceux indiqués, à l'exception des transducteurs et câbles vendus par le fabricant du Compact+ comme pièces de remplacement des composants internes, peut causer des émissions plus importantes ou nuire à l'immunité du Compact+.

Cet appareil porte les marques d'homologation CE et FCC

Compact+

Manuale utente

OPN: COMP-WRLD Versione 2.4
© 2007 Optelec, Paesi Bassi
Tutti i diritti riservati

Optelec
P.O. Box 399
2990 AJ Barendrecht
Paesi Bassi
Telefono: +31 (0)88 678 34 44
e-mail: info@optelec.nl
Internet: www.optelec.com

Indice

1. Introduzione 3
Il manuale 3
Contenuto della confezione 4
2. Descrizione di Compact+ 5
Lato superiore 5
Lato frontale 6
Lato destro 7
Lato inferiore 8
3. Informazioni preliminari 10
Inserimento delle batterie 10
Accensione e spegnimento 11
Uso del pulsante d'ingrandimento 11
Scelta della modalità di visualizzazione 11
Uso del Pulsante Foto 12
Scrivere con Compact+ 13
Uso della maniglia 13
4. Alimentazione ed uso delle batterie 14
Caricamento delle batterie 14
Spegnimento automatico 15
Appendice A: Sicurezza 16
Appendice B: Informazioni tecniche 17

1. Introduzione

Grazie per aver scelto Compact+, un ingranditore elettronico tascabile sviluppato e prodotto da Optelec.

Compact+ di Optelec ingrandisce i testi stampati e le immagini fino a 10 volte su uno schermo da 4,3".

Compact+ controlla sia l'ingrandimento che le modalità di visualizzazione con un solo pulsante ed è caratterizzato da una design avanzato ed ergonomico. Compact+ è stato concepito per un uso quotidiano in qualsiasi situazione.

Se avete domande o suggerimenti sull'uso del prodotto, contattate il vostro rivenditore o direttamente Optelec (si vedano i riferimenti all'ultima pagina del manuale).
Le vostre osservazioni saranno molto apprezzate.

Il manuale

Questo manuale illustra le funzioni e le operazioni di base di Compact+. Leggetelo attentamente prima di utilizzare il dispositivo.

Contenuto della confezione

La confezione di Compact+ contiene:

- Il videoingranditore tascabile Compact+
- Un cordino staccabile
- Una custodia per trasportarlo e proteggerlo
- Un cavo di alimentazione con adattatore e 4 tipi di spine (EU, UK, US e AUS)
- Il manuale utente
- Un pacco batterie contenente due batterie AA ricaricabili

Se nella confezione mancasse qualche componente sopra indicato, contattate il rivenditore.

2. Descrizione di Compact+

Posizionate l'apparecchio con lo schermo verso l'alto ed il pulsante di comando rotondo sulla destra.

Lato superiore

La figura seguente mostra il lato superiore del Compact+.

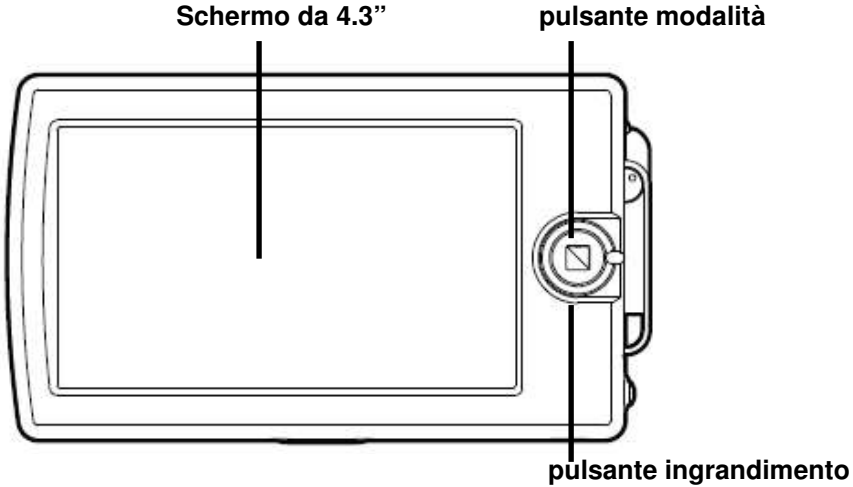

Schermo da 4.3” Lo schermo da 4.3” mostra testo ed immagini

Pulsante modalità L’azionamento del pulsante modalità permette di scegliere fra cinque modalità di visualizzazione

Pulsante ingrandimento Ha una levetta che, se ruotata, modifica l’ingrandimento

Lato frontale

La figura seguente mostra il lato frontale di Compact+.

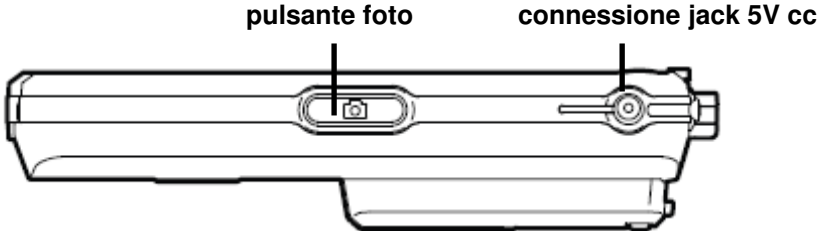

pulsante foto Permette di fotografare temporaneamente un’immagine o un testo distanti, consentendo poi di portarli più vicino agli occhi.

connessione jack 5V cc Il cavo di alimentazione con adattatore fornito con Compact+ deve essere inserito in questa presa. Usate solamente questo adattatore, per evitare l'utilizzo di adattatori non conformi.

Lato destro

La figura seguente mostra il lato destro del Compact+.

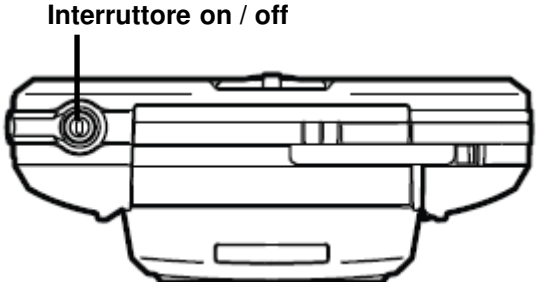

Interruttore On / Off Premere il piccolo pulsante tondo arancione per mezzo secondo per accendere / spegnere il dispositivo.

Lato inferiore

La figura seguente mostra il lato inferiore del Compact+.

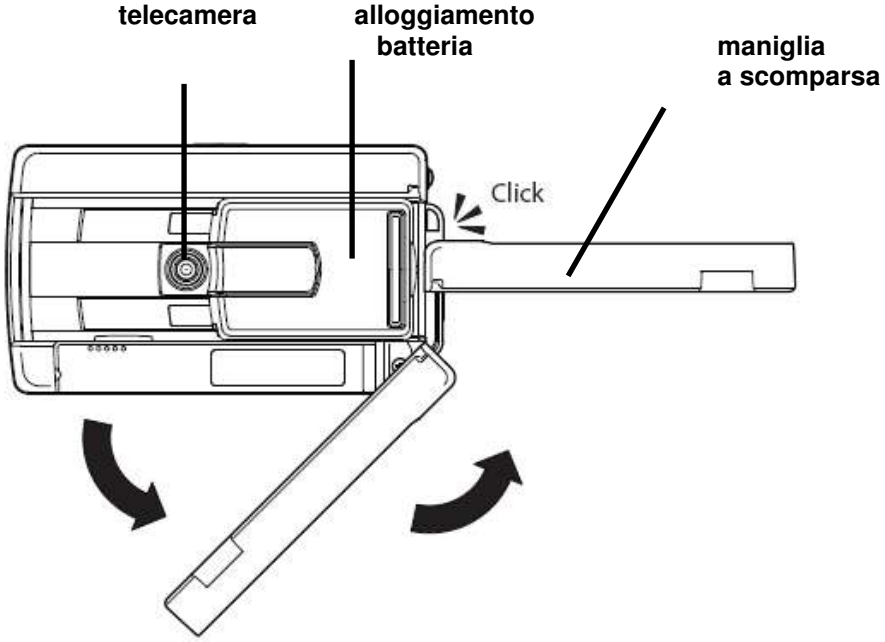

Alloggiamento batteria	Vano per inserire il pacco batterie o due batterie AA, sia ricaricabili che usa e getta
Telecamera	Compact+ dispone di una telecamera auto-focus a due posizioni, da usare per leggere e per scrivere
Maniglia	Estrarre ed estendere la maniglia per una maggior comodità di lettura

3. Informazioni preliminari

Inserimento delle batterie

Compact+ opera con un pacco batterie costituito da due batterie AA ricaricabili. ***Si raccomanda di non rimuovere, aprire o rompere il sigillo di plastica che avvolge le batterie. La rimozione di questo sigillo potrebbe causare un funzionamento non corretto delle batterie.***

Inserite le batterie nel modo seguente:

- Capovolgete Compact+
- Premete la lunetta all'estremità per aprire il coperchio del vano batterie
- Sollevate il coperchio
- Inserite il pacco batterie
- Posizionate il coperchio sopra al vano batterie
- Premetelo delicatamente verso il basso per fissarlo, finché sentirete un click.

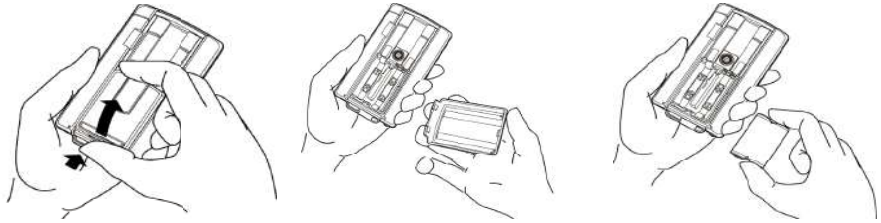

Accensione e spegnimento

Accendete/spegnete l'apparecchio premendo il pulsante arancione per mezzo secondo, sul lato destro dell'apparecchio. Per default Compact+ inizierà ad operare in modalità negativa (nero su bianco).

Uso del pulsante d'ingrandimento

Per impostare l'ingrandimento, semplicemente ruotate la levetta del pulsante tondo, posto vicino allo schermo. Ponendo l'apparecchio su una superficie piana, potete selezionare uno dei tre livelli di ingrandimento: 5x, 7.5x oppure 10x. Sollevando e quindi allontanando l'apparecchio dalla superficie, ridurrete l'ingrandimento.

Scelta della modalità di visualizzazione

Premendo il pulsante rotondo, posto vicino allo schermo, selezionerete una delle cinque modalità di visualizzazione.

- Modalità Negativa: Fotografica: lettura ad alto contrasto bianco su nero
- Modalità Positiva: lettura ad alto contrasto nero su bianco
- Modalità Fotografica: visualizzazione di testi colorati e fotografie
- Modalità Alto Contrasto: testo giallo su sfondo nero
- Modalità Alto Contrasto: testo giallo su sfondo blu

Premendo il pulsante rotondo per circa un secondo, si spegne l'illuminazione sull'oggetto. La luce può essere accesa e spenta in ciascuna delle modalità di visualizzazione sopra elencate, per facilitare la lettura di riviste su carta patinata, display e schermi in genere. Premendo nuovamente il pulsante rotondo per un secondo, si riaccende la luce sull'oggetto; mentre selezionando la modalità di visualizzazione successiva con una breve pressione del pulsante rotondo, si accenderà anche la luce.

Uso del Pulsante Foto

Questo pulsante vi consente di riprendere una fotografia temporanea di un testo o di un'immagine.

- Posizionate Compact+ sopra il testo o l'immagine
- Premete il pulsante ovale, posto sul lato frontale dell'apparecchio
- Portate l'immagine più vicina ai vostri occhi per vedere l'oggetto od il testo
- Ruotate la levetta del pulsante ingrandimento, posto vicino allo schermo, per modificare l'ingrandimento
- Premete il pulsante rotondo, vicino allo schermo, per cambiare la modalità di visualizzazione
- Premendo ancora il pulsante foto, l'immagine fotografata verrà sbloccata.

Scrivere con Compact+

Compact+ ha integrata la funzione di scrittura.

- Prendete in mano l'apparecchio e capovolgetela (con lo schermo rivolto verso il basso)
- Fate scorrere l'alloggiamento della batteria lontano da voi (vedi figura).
- Riposizionate l'apparecchio sul foglio (schermo verso l'alto)
- Premete Compact+ verso il basso, sul lato del pulsante della modalità ingrandimento
- Posizionate la penna sotto al lato rialzato ed iniziate a scrivere.

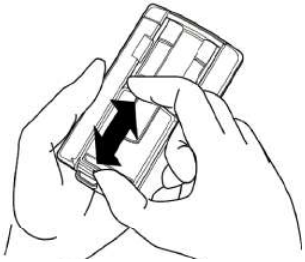

Fate scorrere l'alloggiamento batteria verso la sua posizione di partenza per tornare alla modalità lettura.

Uso della maniglia

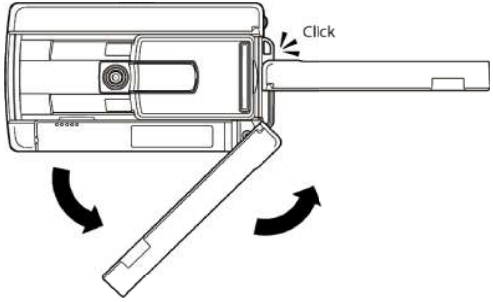

Compact+ ha una maniglia ripiegabile a scomparsa; questa vi permette di utilizzarlo come una normale lente di ingrandimento. Semplicemente estraete la maniglia, posta sul lato inferiore, fatele fare un mezzo giro fino a fine corsa. La maniglia vi offre un ulteriore supporto per una lettura ottimale.

4. Alimentazione ed uso delle batterie

Quando l'adattatore non è collegato, Compact+ viene alimentato dalle batterie. Si possono anche utilizzare comuni batterie AA, sia ricaricabili che usa e getta.
Oltre ai vantaggi per l'ambiente e alla maggiore autonomia, vi consigliamo comunque di usare batterie ricaricabili.

Caricamento delle batterie

Per caricare le batterie, collegate l'adattatore fornito al connettore 5V cc, posto sul lato frontale. Inserite l'altra estremità in una presa elettrica. L'indicatore luminoso arancione vicino alla presa dell'alimentatore resta acceso durante la ricarica della batteria. Quando la batteria è carica, l'indicatore luminoso si spegne. Se iniziasse a lampeggiare, significa che c'è un problema nella ricarica. In questo caso, scollegate l'alimentatore e controllate che il pacco batterie sia posizionato correttamente nell'alloggiamento, quindi riprovate.

Il tempo di ricarica è di circa cinque ore. Una volta caricate le batterie, potete usare l'apparecchio in modo continuo per circa due ore ore e trenta minuti. Notate che, per ragioni di sicurezza, solo le batterie in dotazione possono essere ricaricate all'interno del vano batterie.

Spegnimento automatico

Questa funzione farà spegnere automaticamente Compact+ dopo 4 minuti di inattività.
Premendo il pulsante arancione posto sul lato sinistro, l'apparecchio si riaccenderà.

Appendice A: Sicurezza

- Non esponete Compact+ a fonti di calore eccessivo od alla luce diretta del sole per evitare rischi di incendio.
- Non smontate alcuna parte del Compact+. Contattate il servizio di assistenza Optelec nella vostra area.
- Per evitare rischi di danni elettrici, tenete Compact+ lontano da liquidi e sostanze chimiche.
- Maneggiate Compact+ con attenzione. Potreste danneggiare i componenti interni.
- Non utilizzate Compact+ vicino a dispositivi elettromedicali non adeguatamente schermati.
- Contattate il vostro rivenditore per la manutenzione dell'apparecchio quando necessario. Non aprite l'apparecchio, poiché fareste decadere la garanzia.
- Prima di effettuare la pulizia, scollegate sempre l'apparecchio dalla rete elettrica. Utilizzate un panno morbido per pulire la parte esterna. Non utilizzate detergenti o materiali abrasivi poiché danneggerebbero l'apparecchio.
- Utilizzate solo l'adattatore fornito.
- Spegnere sempre il dispositivo e scollegare il caricabatterie prima di rimuovere la batteria.

L'uso di Compact+ in modo non aderente a quanto descritto in questo manuale farà decadere la garanzia.

Appendice B: Informazioni tecniche

Ingrandimento	5x - 7.5x e 10x (su superficie piana)
Modalità di visualizzazione	Negativa Alto Contrasto bianco su nero Positiva Alto Contrasto nero su bianco Fotografíca a colori Alto Contrasto giallo su blu Alto Contrasto giallo su nero
Messa a fuoco	Auto-focus
Schermo	4.3” TFT
Risoluzione schermo	480 x 272
Batterie	2.5 ore di uso continuo tempo di ricarica 5 ore
Ni-MH batterie	Optelec, type EP-1, DC 2.4V
Peso	300 g (senza adattatore)
Alimentazione	Group West, type TRC-05-2000-M 120 – 240V, 50 – 60Hz, 0.3A DC 5V, 2A

Condizioni di funzionamento:
Umidità relativa: <70 %, no condensa
Temperatura: 0 – 40 °C

Condizioni di conservazione e trasporto:
Umidità relativa: <95 %, no condensa
Temperature: -10 °C – 40 °C

Nota : Le batterie usate vanno smaltite secondo le indicazioni date dalle autorità locali competenti.

ATTENZIONE: L'uso di accessori, trasduttori e cavi, salvo quelli forniti dal produttore di Compact⁺, come parti di ricambio, possono aumentare le emissioni di Compact⁺.

Questo prodotto è conforme alle seguenti direttive per la sicurezza e per la Compatibilità Elettro Magnetica (EMC):

IEC 60950-1 2004;
IEC 55022
IEC 55024 (IEC61000-4-2 excluded)

FCC
FCC parte 15 Classe B

ATTENZIONE: l'uso di accessori e cavi diversi da quelli specificati, eccetto quelli venduti dai produttori di ClearView+ come sostituzione di componenti interni, possono aumentare le emissioni di ClearView+.

Questo dispositivo è conforme CE e FCC

Compact+

Bedienungsanleitung

OPN: COMP-WRLD Version 2.4
© 2007 Optelec, the Netherlands
Alle Rechte vorbehalten.

Optelec
P.O. Box 399
2990 AJ Barendrecht
Die Niederlande
Telefon: +31 (0)88 678 34 44
e-mail: info@optelec.nl
Internet: www.optelec.com

Inhaltsverzeichnis

1. Einführung 3
Über dieses Handbuch 4
Lieferumfang 4
2. Kennen lernen Ihres Compact+ 5
Oberseite 5
Forderseite 6
Rechte Seite 7
Unterseite 8
3. Erste Schritte 10
Einlegen der Batterien 10
Ein- / Ausschalten des Gerätes 11
Einstellen der Vergrößerung 11
Auswahl des Lesemodus 11
Verwenden des Standbild-Knopfes 12
Schreiben mit dem Compact+ 13
Verwenden des Griffs 13
4. Netz- und Batteriebetrieb 14
Wechseln der Batterien 14
Automatisches Abschalten 14
Anhang A: Sicherheitshinweise 16
Anhang B: Technische Daten 17

1. Einführung

Vielen Dank, dass Sie sich für den Compact+, der elektronischen Lupe für die Hemdentaschen enscheiden haben.

Der Compact+ stellt gedruckten Text sowie Bilder bis zu 10fach vergrößert auf einem 4.3“ Breitbild-Display dar.

Durch die Einknopfbedienung, mit der Sie sowohl die Vergrößerung ändern, als auch den bevorzugten Lesemodus wählen können, ist das Gerät Ihr täglicher Begleiter, ganz gleich an welchem Ort sie sich befinden.

Wenn Sie Fragen oder Anregungen zu diesem Produkt haben, wenden Sie sich bitte an Ihren Händler oder direkt an Optelec. Die Kontakt-Details finden Sie auf der letzten Seite dieses Handbuchs. Jeder Hinweis ist willkommen. Wir wünschen Ihnen viel Spaß bei der Arbeit mit Ihrem Compact+.

Über dieses Handbuch

Dieses Handbuch wird Sie mit der Funktionsweise und Bedienung des Compact+ vertraut machen. Bitte lesen Sie es sorgfältig, bevor Sie das Gerät verwenden.

Lieferumfang

Das Compact+ wird mit den folgenden Komponenten geliefert:

- Elektronische Lupe Compact+
- Ein abnehmbares Umhängeband
- Eine Schutzhülle für den Transport
- Ein Netzteil inkl. 4 Adapter für (EU, UK, US und AUS)
- Benutzerhandbuch
- Ein Akkupack mit 2 wiederaufladbaren Mignonzellen

Falls in der Verpackung etwas fehlt, wenden Sie sich bitte an Ihren Händler.

2. Kennen lernen Ihres Compact+

Das Gerät liegt korrekt vor Ihnen, wenn das Display nach oben zeigt und der runde Knopf zum Einstellen von Vergrößerung und Modus sich auf der rechten Seite befindet.

Oberseite

Das folgende Bild zeigt die Oberseite des Compact+.

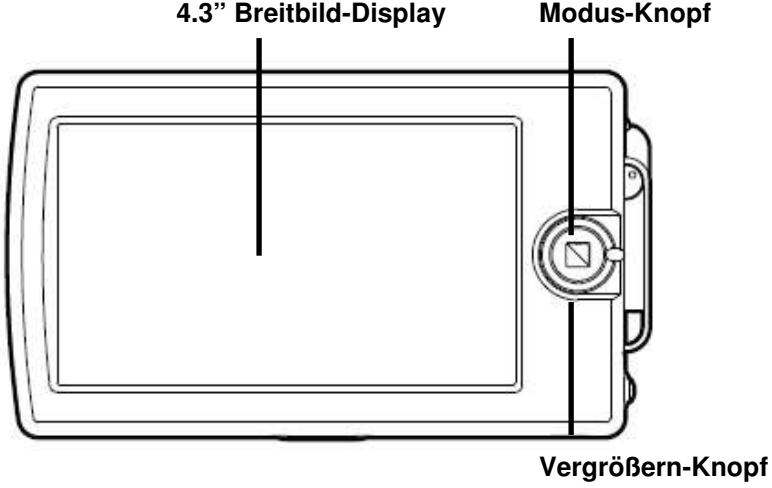

4.3” Breitbild-Display Das 4.3” Breitbild-Display zeigt Text und Bilder an.

Modus-Knopf Durch drücken des Modus-Knopfes können Sie einen der 5 Lesemodi wählen.

Vergrößerungs-Knopf Drehen Sie diesen Knopf zum Ändern der Vergrößerung.

Forderseite

Das folgende Bild zeigt die Forderseite des Compact+.

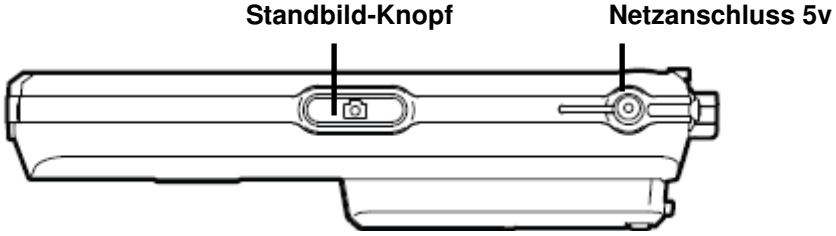

Standbild-Knopf Der Standbild-Knopf ermöglicht das Einfrieren des Bildes. Das letzte Bild wird temporär gespeichert. Sie können den Compact+ vor Ihre Augen halten und das Bild in Ruhe betrachten.

Netzanschluss 5v Stecken Sie das Netzanschlusskabel hier an. Verwenden Sie nur das mitgelieferte Netzteil.

Rechte Seite

Das folgende Bild zeigt die Rechte Seite des Compact+.

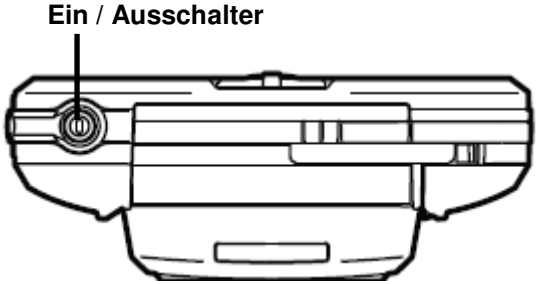

Ein / Ausschalter Drücken Sie den kleinen, runden, orangen Knopf für 0,5 Sekunden, um das Gerät ein- bzw. Auszuschalten.

Unterseite

Das folgende Bild zeigt die Unterseite des Compact+.

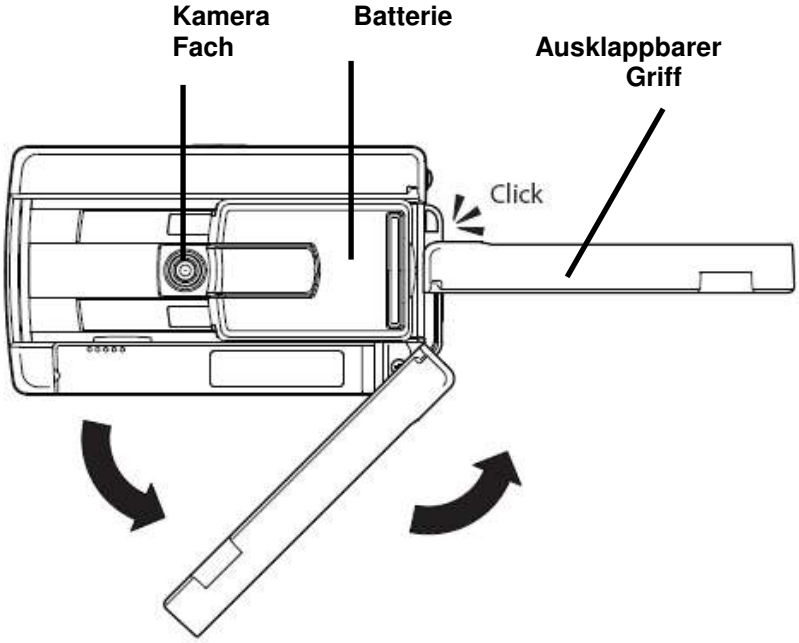

Batteriefach	Für den Akkupack oder zwei handelsübliche Mignon-Zellen.
Kamera-Einheit	Der Compact+ besitzt eine Autofokus-Kamera, welche in 2 Positionen, zum Lesen oder zum Schreiben, verwendet werden kann.
Griff	Klappen Sie den Griff einfach aus, um den Lesekomfort zu erhöhen.

3. Erste Schritte

Einlegen der Batterien

Der Compact+ arbeitet mit einem Akkupack, welcher aus 2 wiederaufladbaren Mignonzellen besteht. ***Wir empfehlen Ihnen dringend, die Plastikabdeckung, mit der die beiden Batterien verbunden sind, nicht zu entfernen. Dies könnte dazu führen, dass die Stromversorgung der Batterien nicht mehr einwandfrei funktioniert.***

Legen Sie diesen wie folgt ein:

- Legen Sie das Gerät auf die Oberseite
- Drücken Sie den kleinen ovalen Knopf an der von Ihnen abgewandten Seite, um das Batteriefach zu öffnen.
- Entfernen Sie die Abdeckung
- Legen Sie den Akkupack ein
- Drücken Sie die Abdeckung vorsichtig wieder auf das Batteriefach bis sie mit einem Klick einrastet.

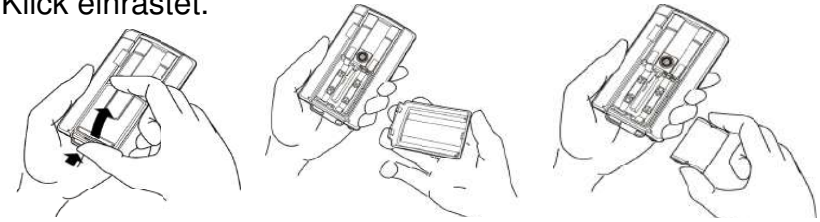

Ein- / Ausschalten des Gerätes

Drücken Sie den orangen Knopf auf der rechten Seite des Gerätes für eine halbe Sekunde, um den Compact+ ein- bzw. Auszuschalten. Nach dem Einschalten ist der Negativ-Modus aktiv.

Einstellen der Vergrößerung

Zum Einstellen der Vergrößerung drehen Sie einfach an dem runden Knopf neben dem Bildschirm. Wenn das Gerät flach aufliegt, können Sie zwischen den Vergrößerungen 5X, 7.5X oder 10X wählen. Durch Anheben des Gerätes erreichen Sie niedrigere Vergrößerungen.

Auswahl des Lesemodus

Drücken Sie den runden Modus-Knopf neben dem Bildschirm, um einen der 5 verfügbaren Lesemodi zu wählen.

- Negativ-Modus: Lesen mit hohem Kontrast weiß auf schwarz
- Positiv-Modus: Lesen mit hohem Kontrast Schwarz auf weiß
- Fotomodus: Betrachten von Text und Bildern in Originalfarbe
- Hoher Kontrast gelber Text auf schwarzem Hintergrund
- Hoher Kontrast gelber Text auf blauem Hintergrund

Wenn Sie den runden Modus-Knopf für ca. eine Sekunde gedrückt halten, können Sie in jedem der oben beschriebenen Lesemodi die Beleuchtung ausschalten. Hierdurch wird das Lesen von Hochglanzmagazinen, Bildschirmen und Displays möglich. Drücken Sie den Modus-Knopf erneut für ca. eine Sekunde, um die Beleuchtung wieder einzuschalten. Bei einem kurzen Druck auf den Modus-Knopf wird die Beleuchtung ebenfalls wieder eingeschaltet und der nächste verfügbare Lesemodus aktiviert.

Verwenden des Standbild-Knopfes

Mit dem Standbild-Knopf können Sie das Bild Ihrer Vorlage temporär einfrieren.

- Legen Sie den Compact+ auf den Text oder das Bild
- Drücken Sie den ovalen Standbild-Knopf auf der Forderseite des Gerätes.
- Halten Sie das Gerät näher an Ihre Augen, um den Text oder das Bild besser betrachten zu können.
- Drehen Sie an dem Knopf neben dem Display, um die optimale Vergrößerung einzustellen.
- Drücken Sie den runden Knopf neben dem Display zum Einstellen des Lesemodus
- Durch erneutes Drücken des Standbild-Knopfes wird diese Funktion wieder ausgeschaltet.

Schreiben mit dem Compact+

Der Compact+ besitzt eine integrierte Schreibfunktion.
Nehmen Sie das Gerät in die Hand und drehen Sie es so, dass das Display auf dem Kopf steht.

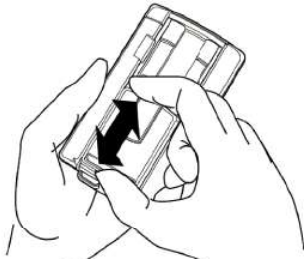

- Drehen Sie das Batteriefach so, dass es von Ihnen weg zeigt, s. Bild.
- Legen Sie das Gerät mit dem Display nach oben auf die Vorlage.
- Drücken Sie den Compact+ auf die Seite mit dem Vergrößerungs- / Modus-Knopf
- Halten Sie Ihren Stift unter die angehobene Seite, und beginnen Sie zu schreiben.

Drehen Sie das Gerät wieder in seine Originalposition, um zum Lesemodus zurückzukehren.

Verwenden des Griffs

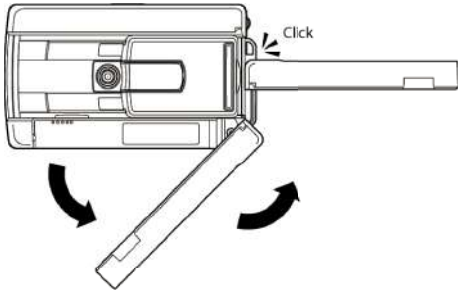

Der Compact+ verfügt über einen ausklappbaren Griff, wie Sie ihn von handelsüblichen Lupen kennen. Um den Griff auszuklappen, lösen Sie einfach den Griff an der Unterseite des Gerätes, indem Sie ihn nach unten ziehen. Verlängern Sie den Griff nach Bedarf, und lassen Sie ihn an der gewünschten Position einrasten. Hierdurch erreichen sie einen höheren Lesekomfort.

4. Netz- und Batteriebetrieb

Wechseln der Batterien

Wenn der Compact+ nicht mit dem Stromnetz verbunden ist, wird er durch einen Akkupack bestehend aus 2 wiederaufladbaren Mignonzellen gespeist. Sie können auch normale Batterien verwenden, wir empfehlen allerdings Akkus, um die Umwelt zu schonen. Zum Aufladen der Akkus verbinden Sie bitte das Netzteil mit Ihrem Compact+ und stecken Sie es in eine Steckdose. Die orange LED neben dem Netzanschluss läuchtet so lange, bis der Ladevorgang beendet ist. Falls die LED blingt, is beim Laden ein Fehler afgetreten. Trennen Sie in diesem Fall die Verbindung zum Netzteil und überfrüfen Sie, on der Akkupack korrekt im gerät sitzt. Versuchen Sie es dann erneut.

Der Ladevorgang dauert ca. fünf Stunden. Wenn die Akkus vollständig aufgeladen sind, können Sie für mindestens zwei Stunden und dreißig Minuten ununterbrochen mit dem Gerät arbeiten.
Beachten Sie bitte, dass aus Sicherheitsgründen nur die mitgelieferten Akkus im Gerät geladen werden können.

Automatisches Abschalten

Ihr Compact+ schaltet sich automatisch ab, wenn er länger als 4 Minuten nicht genutzt wird. Drücken Sie den orangen Knopf, um das Gerät wieder einzuschalten.

Anhang A: Sicherheitshinweise

- Setzen Sie den Compact⁺ nicht extremer Hitze oder direktem Sonnenlicht aus, um das Risiko eines Feuers zu vermeiden.
- Führen Sie keine Reparaturen im Inneren des Gerätes durch. Kontaktieren Sie hierfür einen autorisierten Servicepartner.
- Um Schäden an der Elektronik zu vermeiden, halten Sie den Compact⁺ fern von Flüssigkeiten und Chemikalien.
- Gehen Sie sorgfältig mit dem Compact⁺ um. Durch Stöße oder Schläge könnten Komponenten beschädigt werden.
- Nutzen Sie den Compact⁺ nicht in der Nähe von schlecht abgeschirmten medizinischen Geräten.
- Bei Reparaturen wenden Sie sich bitte an Ihren Händler. Durch Öffnen des Gerätes erlöschen alle Garantieansprüche.
- Trennen Sie das Gerät vom Netz, bevor Sie es reinigen. Zum Reinigen verwenden Sie am besten ein leicht feuchtes Tuch und keine aggressiven Reinigungsmittel.
- Benutzen Sie nur das mitgelieferte Netzteil.
- Bevor Sie den Akku herausnehmen, müssen Sie das Gerät immer ausschalten un es vom Ladegerät trennen.

Bei einer unsachgemäßen Verwendung des Compact⁺ verlieren Sie alle Garantieansprüche.

Anhang B: Technische Daten

Vergrößerung	5x - 7.5x und 10x (auf einer glatten Oberfläche
Lesemodi	Hoher Kontrast weiß auf schwarz
	Hoher Kontrast Schwarz auf weiß
	Echtfarb / Fotomodus
	Hoher Kontrast gelb auf blau
	Hoher Kontrast gelb auf schwarz
Fokus	Auto-Fokus
Bildschirm	4.3” Breitbild TFT
Auflösung	480 x 272
Batterie	2.5 Std. ununterbrochener Betrieb
	Ladezeit 5 Std.
Ni-MH batterie	Optelec, type EP-1, DC 2.4V
Gewicht	300 gram (ohne Netzteil)
Netzspannung	Group West, type TRC-05-2000-M
	120 – 240V, 50 – 60Hz, 0.3A
	DC 5V, 2A

Betriebs- und Aufbewahrungshinweise
Relative Luftfeuchtigkeit: <70 %, keine Kondensierung
Temperatur: 0 – 40 °C

Lagerungs- & Transportbedingungen:
Relative Luftfeuchtigkeit: <95 %, keine Kondensierung
Temperatur: -10 °C – 40 °C

Hinweis: Benutzte Batterien sollten sachgerecht entsorgt werden.

WARNUNG: Die Verwendung von Zubehör wie z. B. Kabeln, Spannungswandlern etc. anderer Hersteller kann die Störanfälligkeit des Gerätes erhöhen. Bitte verwenden Sie nur das Originalzubehör.

Dieses Produkt erfüllt die Anforderungen der folgenden Richtlinien in Bezug auf Sicherheit und elektromagnetische Verträglichkeit:

IEC 60950-1 2004;
IEC 55022
IEC 55024 (IEC61000-4-2 excluded)

FCC
FCC part 15 Class B

Achtung: Der Gebrauch von Leitungen, Netzteilen, sowie Ersatzteilen, welche nicht vom Hersteller des CV+ freigegeben wurden, können zu einem Emissionsanstieg oder zu einem Sicherheitsrisiko führen.

Dieses Gerät trägt die Gütesiegel CE und FCC

Compact+

コンパクトプラス

取扱説明書

この度はコンパクトプラス（以下本機）をお買い上げいただきまして、誠にありがとうございます。本機はロービジョンの方々をサポートするためにオプテレッ ク社が開発した携帯型拡大読書器です。

本機は簡単操作で見たいものを最大で約10倍に拡大して見ることができます。本機はご家庭や学校、職場で大変役立ちます。

＊ 本機を使用する前に、この取扱説明書を最後まで読んでください。取扱説

明書をお読みいただき、ご質問やご不明な点がございましたら、お客様相談窓口もしくはご購入いただきました販売店にお問い合わせ下さい。

目 次

安全なご使用のために・・・・・・・・・・・・・・・・・・・・・・・６
安全上のご注意・・・・・・・・・・・・・・・・・・・・・・・・・・６
１． 内容物・・・・・・・・・・・・・・・・・・・・・・・・・・・・１１
２． 本機の構成・・・・・・・・・・・・・・・・・・・・・・・・・・１２
正面・・・・・・・・・・・・・・・・・・・・・・・・・・・・・・１２
下側面・・・・・・・・・・・・・・・・・・・・・・・・・・・・・１３
右側面・・・・・・・・・・・・・・・・・・・・・・・・・・・・・１３

背面・・・・・・・・・・・・・・・・・・・・・・・・・・・・・・１４
３．　各部の説明・・・・・・・・・・・・・・・・・・・・・・・・・・・１５
４.３インチワイドＴＦＴモニタ　・・・・・・・・・・・・・・・・・・１５
モードボタン・・・・・・・・・・・・・・・・・・・・・・・・・・・１５
倍率変更ツマミ・・・・・・・・・・・・・・・・・・・・・・・・・・１６
シャッターボタン・・・・・・・・・・・・・・・・・・・・・・・・・１６
ＡＣアダプタ差込口・・・・・・・・・・・・・・・・・・・・・・・・１６
電源ボタン・・・・・・・・・・・・・・・・・・・・・・・・・・・・１７
バッテリボックス・・・・・・・・・・・・・・・・・・・・・・・・・１７

収納型グリップ・・・・・・・・・・・・・・・・・・・・・・・・・・・・・・１７
４．本機を起動する・・・・・・・・・・・・・・・・・・・・・・・・・・・・・１８
５．筆記する・・・・・・・・・・・・・・・・・・・・・・・・・・・・・・・・１９
６．バッテリの充電方法・・・・・・・・・・・・・・・・・・・・・・・・・・・２０
７．バッテリの交換方法・・・・・・・・・・・・・・・・・・・・・・・・・・・２１
８．自動電源ＯＦＦ機能・・・・・・・・・・・・・・・・・・・・・・・・・・・２３
９．仕様・・・・・・・・・・・・・・・・・・・・・・・・・・・・・・・・・・２４
１０．お客様相談窓口とサポートについて・・・・・・・・・・・・・・・・・２６

安全なご使用のために

本機を誤った使用方法でご使用頂きますと、火災や感電といった事故の原因となることがあり危険です。以下の注意事項を必ずお守り下さい。

◎「安全上のご注意」の内容を必ずお守り下さい。

◎万一、異常が起きたら、電源スイッチを切り、電源ケーブルをコンセントから抜き、その他のケーブルを本機から抜いた後にお求め頂きました販売店又は弊社までご連絡下さい。

◎故障が起きたら、修理が完了するまでは再度本機を使用しないで下さい。

安全上のご注意

安全にお使いいただくために…
必ずお守り下さい

この「安全上のご注意」は本機を正しくお使いいただき、あなたや他の人々への危害や財産への損害を未然に防止するために守っていただきたい事項を示しています。
次の表示と図記号の意味をよく理解してから本文をお読み下さい。

⚠ 警告

この表示を無視して誤った取り扱いをすると、人が死亡または重傷を負う可能性が想定される内容を示しています。

⚠ 注意

この表示を無視して誤った取り扱いをすると、人が傷害を負う可能性が想定される内容および物的損害のみの発生が想定される内容を示しています。

図記号の意味

	名称：注意 意味：注意（しなければならないこと）を示すもので、具体的な注意内容は近くに文章や絵で示します。
	名称：禁止 意味：禁止（してはいけないこと）を示すもので、具体的な禁止内容は近くに文章や絵で示します。
	名称：風呂場・シャワー室での使用禁止 意味：本機を風呂場やシャワー室で使用することで火災・感電などの損害が起こる可能性を示すもので、図の中に具体的な禁止内容が書かれています。
	名称：接触禁止 意味：接触すると感電などの傷害が起こる可能性を示すもので、図の中に具体的な禁止内容が書かれています。
	名称：分解禁止 意味：本機を分解することで感電などの傷害が起こる可能性を示すもので、図の中に具体的な禁止内容が書かれています。
	名称：強制 意味：強制（必ずすること）を示すもので、具体的な内容は近くに文章や絵で示します。
	名称：電源プラグをコンセントから抜け 意味：使用者に電源プラグをコンセントから抜くよう指示するもので、図の中に具体的な指示内容が書かれています。

安全上のご注意

警告

本機の分解や改造を行わない。火災や感電等の事故の原因となります。点検や修理は必ずお求めいただきました販売店または弊社に依頼して下さい。

本機を爆発物、引火物の周辺で使用湿度は70%未満火災、爆発等の原因となります。

本機の内部に水や金属類（ヘアピン、クリップ等）を挿入しない。感電等の事故の原因となります。

万一水や金属類が入ったときは、すぐに本機の電源を切り、電源ケーブルと接続ケーブルを抜く。
それから、お求めいただきました販売店または弊社まで連絡して下さい。

本機の電源は日本国内の商用電源（AC100V 50／60Hz）のみで使用する。海外での使用やこれ以外の電源での使用は故障、火災や感電等の事故の原因となります。

電源ケーブル・接続ケーブルは机や棚、本機や他の重量物の下に挟まらないようにする。また、ストーブ等の熱器具の付近に近づけない。
ケーブルが傷つきますと火災や感電等の事故の原因となります。

本機より煙が出ている場合や異常な音・臭いがする場合、本機を転倒・落下した場合やキャビネット等が破損したような場合にはすぐに本機の電源を切り、電源ケーブルと接続ケーブルを抜く。それから、お求めいただきました販売店または弊社まで連絡して下さい。
異常状態や故障状態のままで使用しますと、火災や感電等の事故の原因となります。

雷が鳴りはじめたら、本機、電源プラグ、ケーブル等に触れない。感電の原因となります。

必ず付属のACアダプタを使用する。他のACアダプタを使用すると、火災や感電の原因となります。

安全上のご注意

注意

本機は、水平で本機の底面積とテーブルの移動範囲よりも十分に広い安定した机の上等で使用する。
傾斜のある場所や不安定な場所、重量物が積載できない場所で使用しますと、転倒等による事故の原因となる場合があります。

本機は縦置き設置です。本機の機体印刷文字が正立の状態で使用する。
縦置き以外での使用は転倒等による事故の原因となる場合があります。

本機を気温・湿度の非常に高い場所やほこり・粉塵の多い場所で使用しない。火傷等の事故の原因となる場合があります。
ご使用に適した温度は0～40℃、湿度は湿度は70%未満80%で（結露なきこと）です。

本機を直射日光の当る場所やストーブ等の熱器具の付近に置かない。本機内部の温度が上昇し、火傷や火災等の事故の原因となる場合があります。

安全上のご注意

濡れた手で電源ケーブル・接続ケーブルの着脱を行わない。感電等の事故の原因となる場合があります。

ケーブルの着脱にはケーブルのプラグ部を持って確実に行う。ケーブルを無理に引っ張ったり、無理に曲げたりしますとケーブルが傷つき、火災や感電等の事故の原因となる場合があります。

本機の電源の投入は各ケーブルの接続が全て終了してから行う。また、ケーブルの着脱は電源が投入されていないことを確認してから行う。感電等の事故の原因となる場合があります。

電源コンセントの差し込み口付近はほこりがたまらないよう、定期的に清掃する。火災等の事故の原因となる場合があります。

安全上のご注意

本機を足場や踏み台にしたり、上に乗ったりしない。故障や転倒による事故の原因となる場合があります。
特に小さなお子様のいる環境ではご注意下さい。

テーブル移動用のレールには手を触れない。挟まれて事故の原因となる場合があります。

本機にモニターテレビを積載して使用する場合には、モニターテレビが転倒しないよう、付属の保持バンドを必ず併用する。
転倒による事故の原因となる場合があります。

本機を移動する場合には積載されたモニターテレビを本機から下ろし、電源ケーブル・接続ケーブルを抜いてから移動する。モニターテレビが積載されたままやケーブルが接続されたまま移動すると、感電や積載物の落下による事故の原因となる場合があります。

本機を長期間使用しないときは、安全のため電源プラグをコンセントから抜く。火災の原因となる場合があります。

安全上のご注意

本機が出力する照明や表示光に目を近づけて長い時間覗きこまない。視力の低下などの事故の原因となる場合があります。

清掃等のお手入れの際には、本機の電源を切り、電源ケーブルをコンセントから抜いてから行う。電源を投入したままや、電源ケーブルを接続したままの状態でお手入れをすると、感電等の事故の原因となる場合があります。

購入後の定期的な点検や内部の清掃は、1年程度を目安に、購入した販売店または弊社に相談する。
本機の内部にほこりがたまったまま使用しますと、火災や感電の原因となる場合があります。

１．　内容物

パッケージの中に下記の内容物が揃っていることをご確認下さい。

- 本体
- 携帯用ケース
- 取扱説明書
- ネックコード
- ＡＣアダプター、プラグ
- 単3 型充電池（ 本体挿入済み）

＊

万が一、内容物に欠品がございましたら、お客様相談窓口もしくはご購入いただきました販売店にお問い合わせ下さい。

２．　本機の構成

モニタが上を向き、丸いボタンがモニタの右になるように置いて下さい。
下記の説明はその状態を前提としています。

● 正面

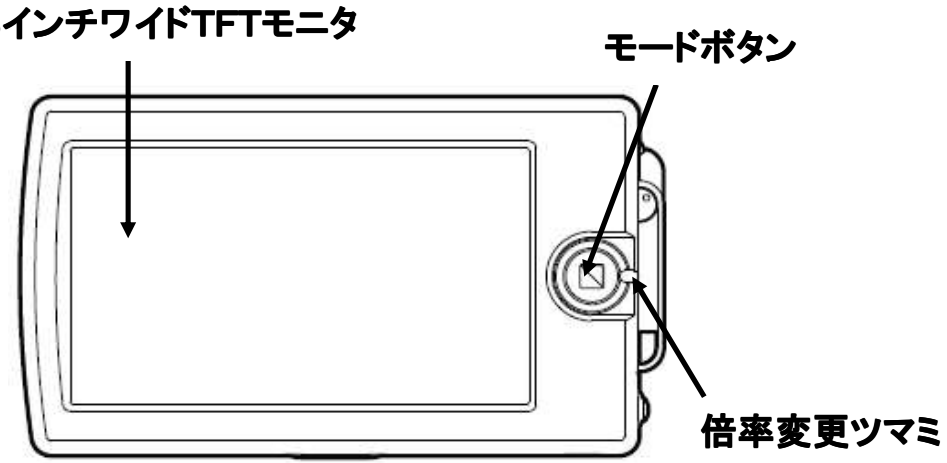

● 下側面

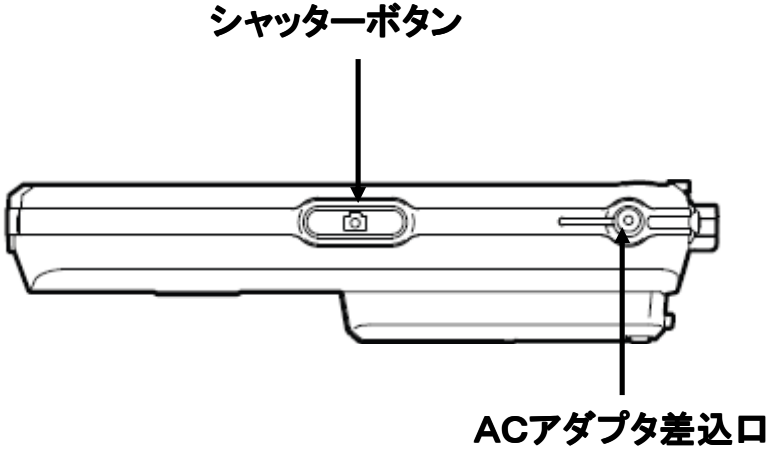

● 右側面

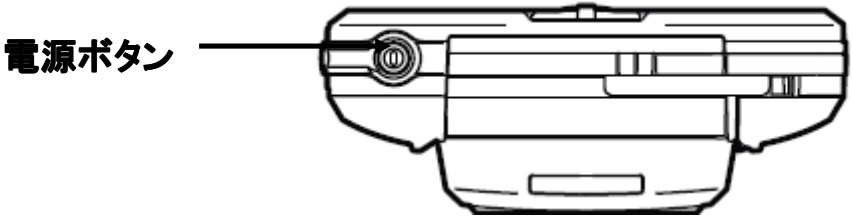

● 背面

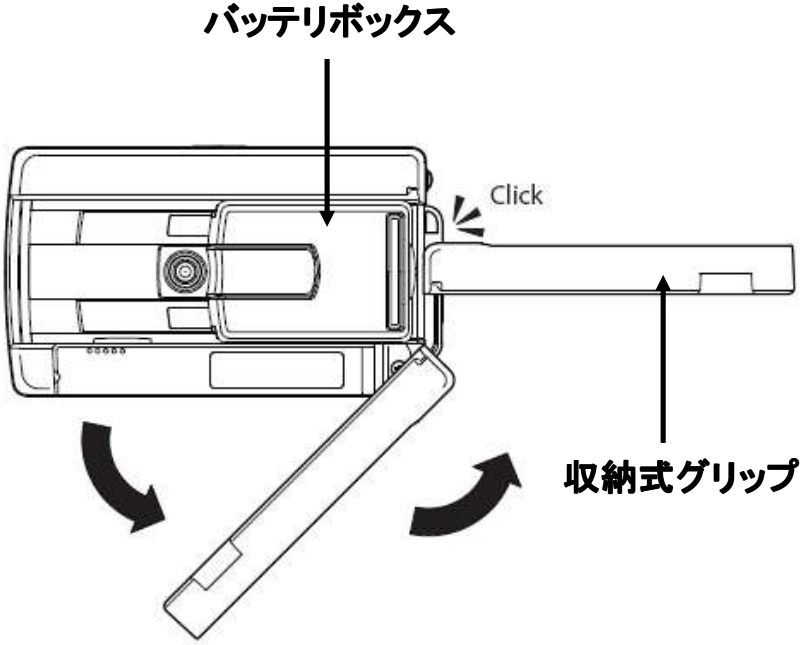

３． 各部の操作説明

４.３インチワイドＴＦＴモニタ・・・ 映像が映ります。

モードボタン・・・ ボタンを押すと、白黒反転、白黒、カラー、黒黄、青黄の５種類のモードを切り替えることができます。また、ボタンを２秒間押し続けると、照明を消すことができます。再度照明をつ
ける場合は、もう一度ボタンを２秒間押し続けてください。

倍率変更ツマミ・・・ツマミを回すと約5 倍、約7 倍、約1０倍の3 段階で倍率を変更できます。本体を持ち上げることで、低倍率で使用できま　す。

シャッターボタン・・・ボタンを押すと、画像を静止させることができます。静止させた画像は、拡大率やカラーモードを変更することができます。

再度ボタンを押すと、動画に戻ります。

ＡＣアダプタ差込口・・・ＡＣアダプタの差込口です。

電源ボタン・・・ボタンを押すと、電源を入り切りできます。電源を入れると、カラーモードで起動します。

バッテリボックス・・・付属のバッテリが入っています。別途充電池をご使用になる際は、充電済み充電式単3電池を挿入してください。

収納式グリップ・・・グリップを引き出し、本機を拡大鏡のように使用できます。

４．　本機を起動する

電源ボタンを押して、電源を入れてください。約2 秒待つと、モニタにカラーモ
ードの映像が映ります。倍率調整ボタンで倍率を、モードボタンでカラーモード
をそれぞれ選んでください。収納型グリップを引き出すと、拡大鏡のように使用 できます。

５．　筆記する

本機は筆記がしやすいようにカメラの位置を変更ことができます。電源ボタンが手前になるように本体を裏返し、バッテリボックスを奥側へスライドさせてくだ
さい。本体を表向きにもどし、電源ボタンが左になるように被写体の上においてください。本体左端を手で押さえると、本体の右端が浮き、本体の右下に空間ができます。その空間にペンを差込み、筆記ができます。
（ 左利きの方は、電源ボタンが右になるように被写体の上に置き、本体の右端を手で押さえると、本体の左下に空間ができます。）

６．　バッテリの充電方法

バッテリを充電する際は、付属のＡＣアダプタの先を充電器差込口に差し込んでください。

反対側のプラグをご家庭のコンセントに繋ぐと、充電ができます。

充電中は充電器挿入口横のオレンジのＬＥＤが点灯します。充電が完了すると、ＬＥＤは消えます。

ＬＥＤが点滅する場合は、充電不良を意味しています。ＡＣアダプタを本体から抜き、バッテリが正しく入っているかを確かめてから、再度充電してください。

約5 時間の充電で、約2 時間半の連続使用が可能です。

充電池は専用のものでなくても使用できますが、本体に差し込んで充電できる

のは専用の充電地のみです。専用の充電池を使用される際は、その充電池の専用充電器にて充電された電池を使用するようにしてください。また、専用充電池に巻いてあるビニールのフィルムは剥がさないでください。

充電池でない乾電池につきましては、誤って充電されますと、液漏れなどによ

り、本体に致命的なダメージを与える原因となります。乾電池は絶対に使用しないで下さい。

７． バッテリの交換方法

①本機を電源ボタンが右側にして裏返してください。

②バッテリボックス右側面のボタンを押しながら、バッテリカバーを持ち上げ て外してください。

③新しいバッテリを挿入してください。

（ 交換の場合は、古いバッテリを取り外してから、新しいバッテリを挿入してください。）

④カバーを被せてください。

⑤カバーの左側をカチッという音がするまで、優しく 抑えてください。次に右

側もカチッという音がするまで、優しく抑えてください。

⑥カバーがしっかりと固定されていることを確認してください。固定されていれば、交換完了です。

８． 自動電源ＯＦＦ機能

本機には自動電源機能がついており、４分間何も操作がされなければ、自動的に電源が切れる仕組みになっています。電源が自動的に切れた場合は、再度電源ボタンを押すと、起動します。

９．　仕様

フォーカス	オートフォーカス
倍率	約5 倍、約7 倍、約１０倍 被写体から離しても倍率調整可能
カラーモード	白黒反転、白黒、カラー、黒黄、青黄
モニタ	４．３インチワイドＴＦＴモニタ
	９５×５４mm
バッテリ	約5 時間充電 約2 時間半連続使用可
重量	３００ｇ
電源	１００―２４０ＶＡＣ　/　５０―６０Ｈｚ５Ｖ、２Ａ

使用可能温度	摂氏0℃~４０℃
使用可能湿度	３０～７０%未満 （ 結露なきこと）
保証期間	２年間(ユーザー登録が必要です。）
取得安全規格 工業規格	ＩＥＣ　６０９５０－１　２００４、ＩＥＣ５５０２２、ＩＥＣ５５０２４（ＩＥＣ６００１－４－２を除く）ＦＣＣ，ＦＣＣ　Ｐａｒｔ１５　Ｃｌａｓｓ Ｂ

※仕様は予告なく変更する場合がありますので、予めご了承下さい。

※使用可能温度、湿度以外の条件では使用しないで下さい。故障の原因になる場合が有ります。

１０．　お客様相談窓口とサポートについて

コンパクトプラスの内容物、操作方法などに際して、ご質問やご不明な点がございましたら、下記のお客様相談窓口にお問い合わせいただくか、ご購入いただ きました販売店へご連絡願います。

お客様相談窓口:

０１２０ー８８６６１０　（フリーダイヤル）

平日9：００～１７：３０

（土曜・日曜・祝日は休み）

製造元: Ｏｐｔ ｅｌ ｅｃ

輸入・販売元: 株式会社タイムズコーポレーション

〒６６５－００５１

兵庫県宝塚市高司1 －6 －１１

ＴＥＬ：０７９７－７４－２２０６

ＦＡＸ：０７９７－７３－８８９４

Ｅ－ｍａｉｌ：info@times.ne.jp

URL: www.times.ne.jp

Optelec Offices Worldwide

Optelec kantoren wereldwijd

Optelec dans le monde / Filiali Optelec nel mondo / Optelec Zweigniederlassungen Weltweit

Optelec U.S. Ltd
3030 Enterprise Court, Ste C
Vista, CA 92081
U.S.A.
T : +1 (800) 826-4200
www.optelec.com

Optelec Canada
1832 Marie-Victorin
Longueuil, QC J4G 1Y9
Canada
T : +1 (450) 677-1171
www.optelec.com

Optelec Nederland BV
Breslau 4
2993 LT Barendrecht
The Netherlands
T : +31 (0)88 678 3555
www.optelec.nl

Optelec Limited
2 Millfield House
Woodshots Meadow
Croxley Business Park
Watford WD18 8YX
United Kingdom
T: +44 1923 23 13 13
www.optelec.co.uk

Optelec NV
Baron Ruzettelaan 29
8310 Brugge
Belgium

T: +32 (0)50 35 75 55
www.optelec.be

Optelec GmbH
Fritzlarer Strasse 25
34613 Schwalmstadt
Germany

T: +49 669 196 170
www.optelec.de

Optelec Corporate Headquarters
Optelec Holding Hoofdkantoor / Optelec, Siège social / Sede Optelec / Optelec Unternehmenssitz
Breslau 4 – 2993 LT Barendrecht – The Netherlands –
T: +31 (0)88 678 3444 – www.optelec.com

Optelec